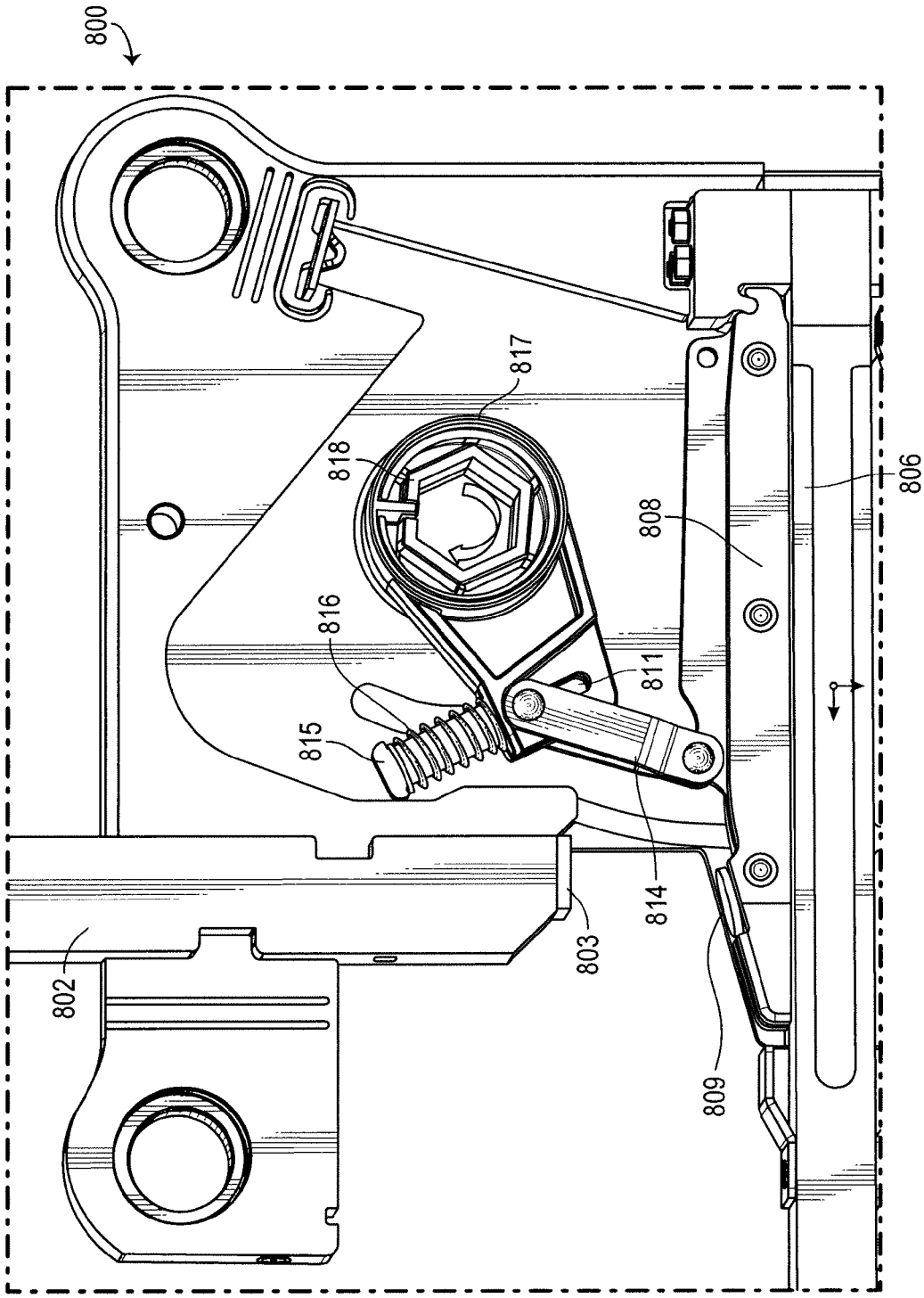

FIG. 8A