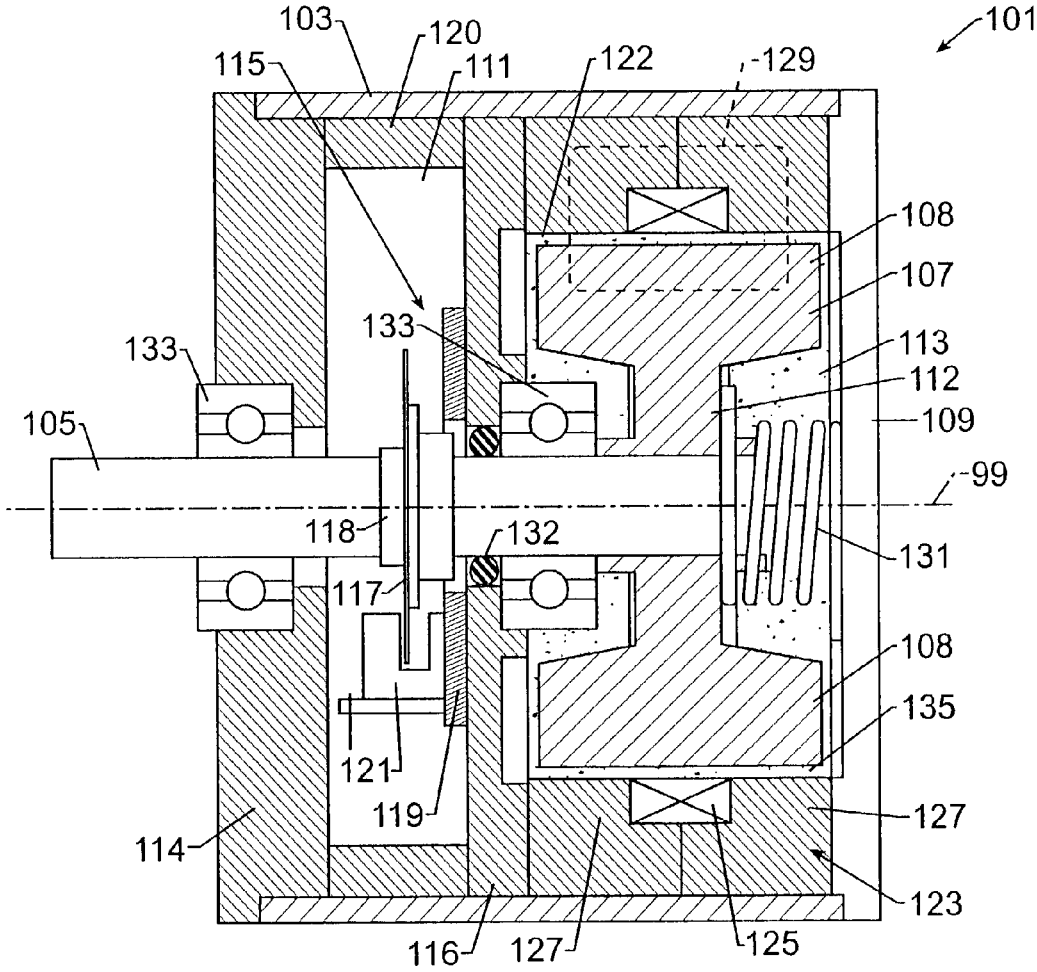
101
103
120
111
115
122
129
108
107
113
112
109
99
133
133
105
118
132
131
117
108
135
121
119
127
114
123
116
127
125

FIG. 3.