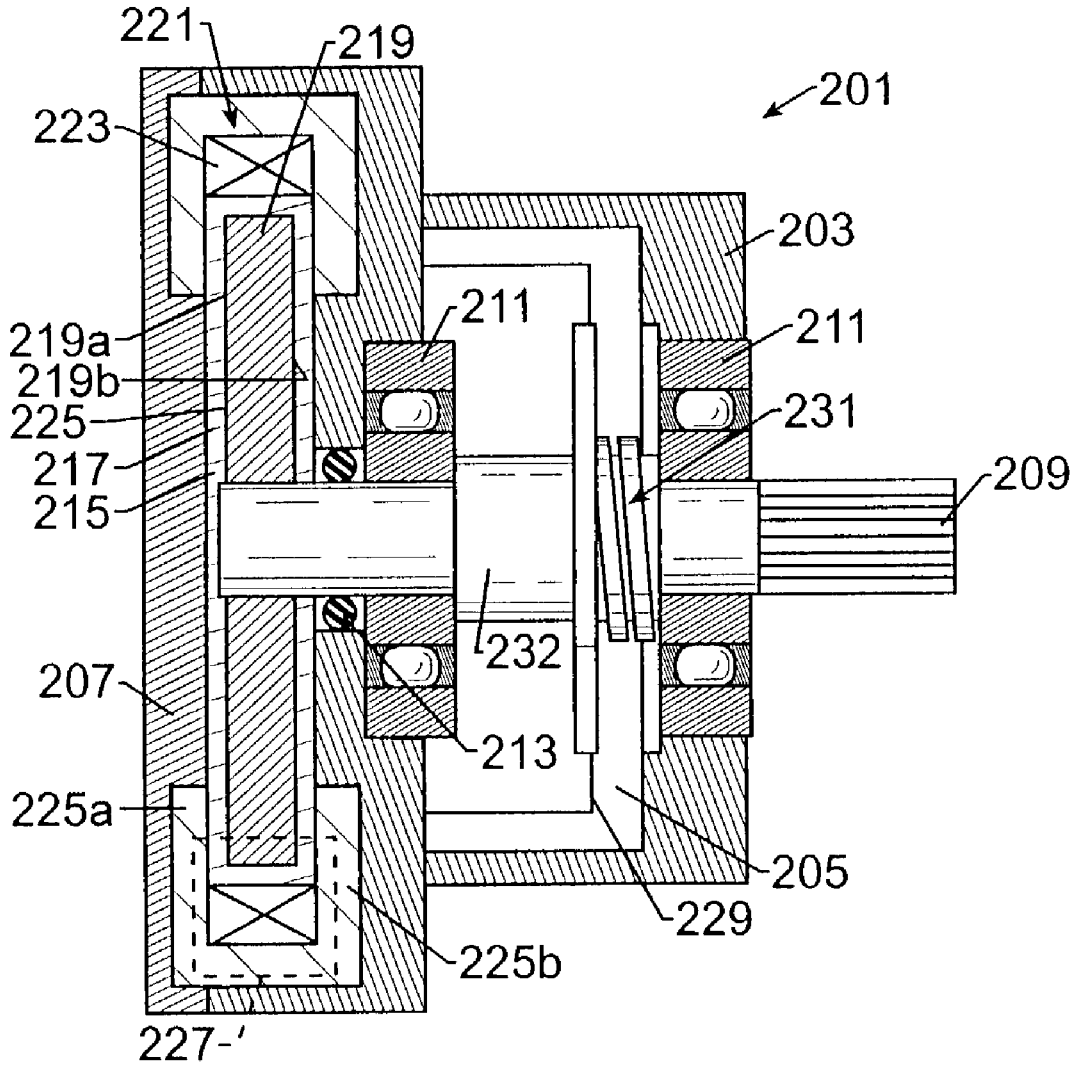
221
219
201
223
203
211
211
219a
219b
225
231
217
209
215
232
207
213
225a
205
229
225b
227

FIG. 4.