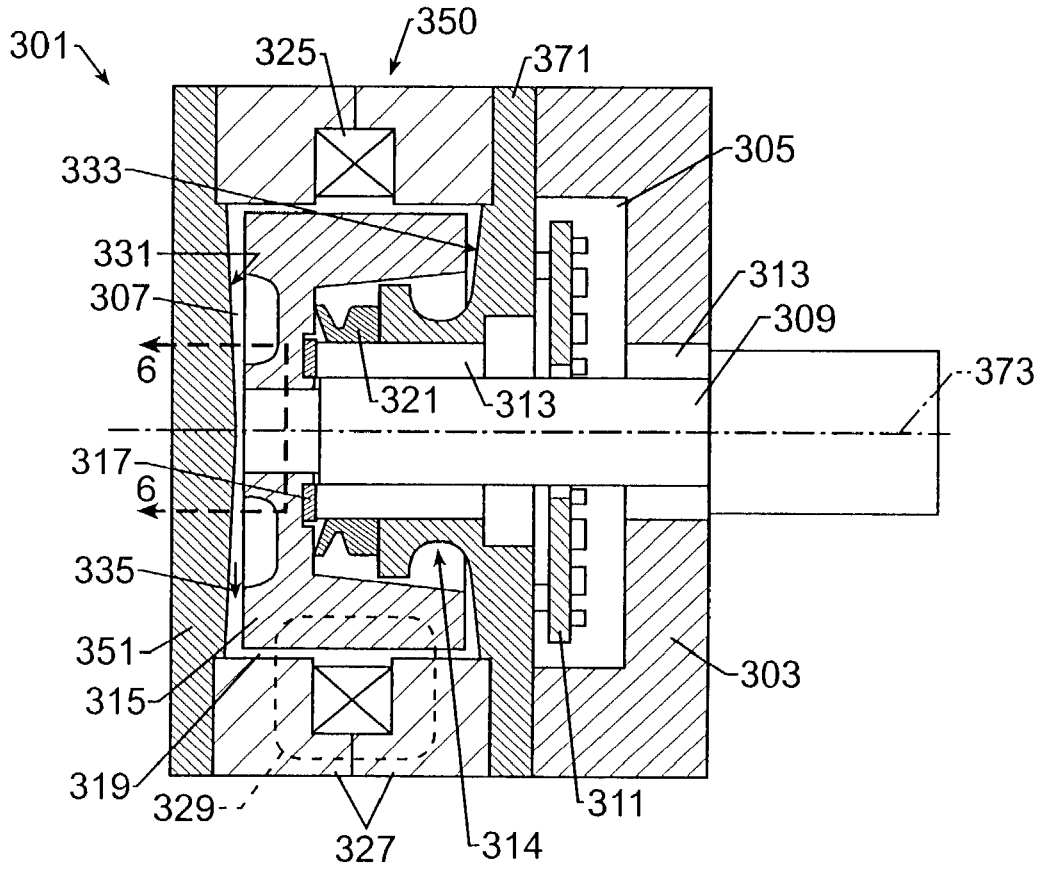
301
350
325
371
305
333
331
313
307
309
6
321
313
373
317
6
335
351
303
315
319
329
311
327
314

FIG. 5.

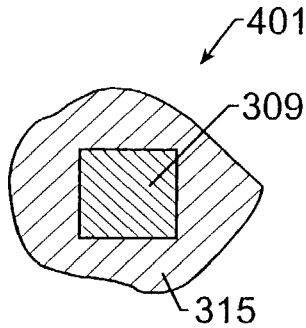
401
309
315

FIG. 6.