FIG. 1A

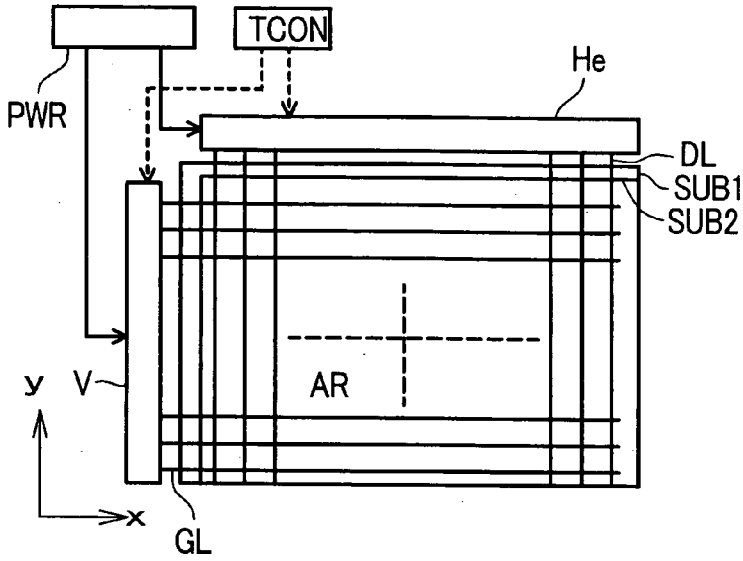

FIG. 1B

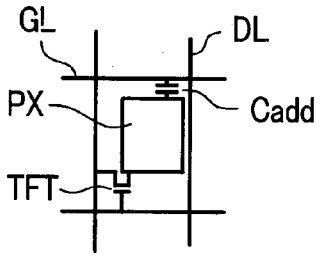

FIG. 1C

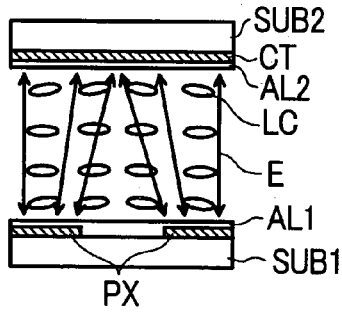

FIG. 1D
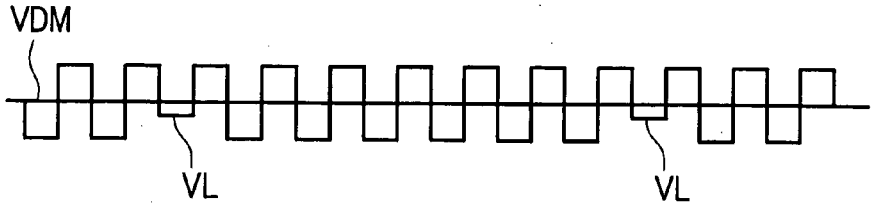
FIG. 2