FIG. 29

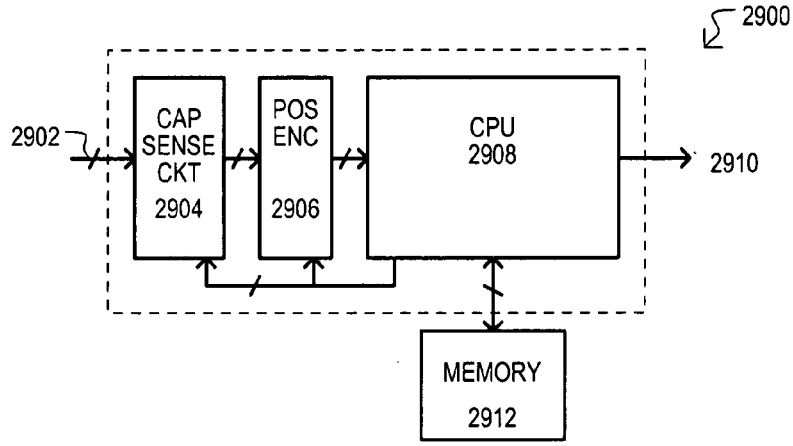

FIG. 30

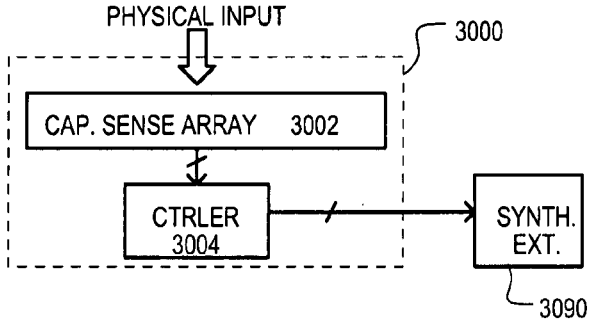

FIG. 31

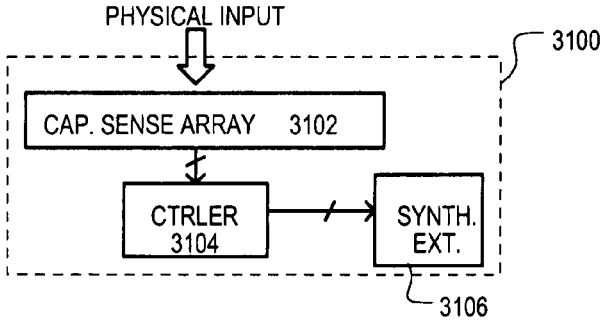
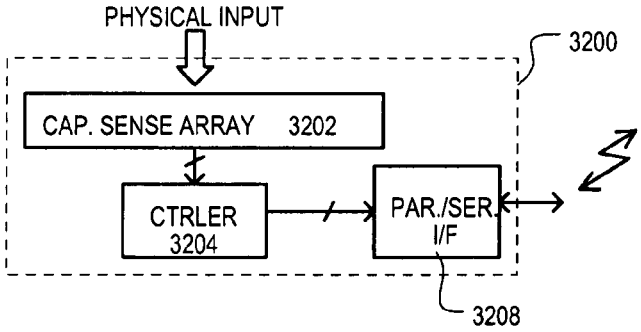
FIG. 32