FIG. 33

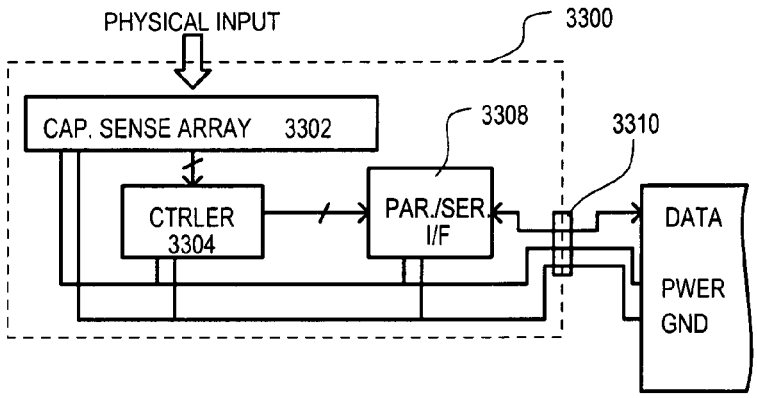
PHYSICAL INPUT
3300
CAP. SENSE ARRAY 3302
3308
3310
CTRLER
3304
PAR./SER.
I/F
DATA
PWER
GND

FIG. 34

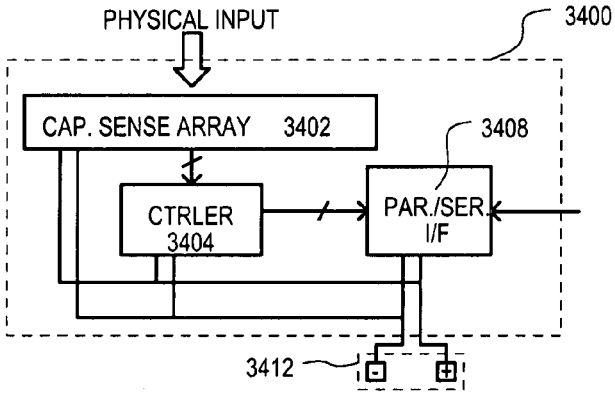
PHYSICAL INPUT
3400
CAP. SENSE ARRAY 3402
3408
CTRLER
3404
PAR./SER.
I/F
3412