FIG. 15

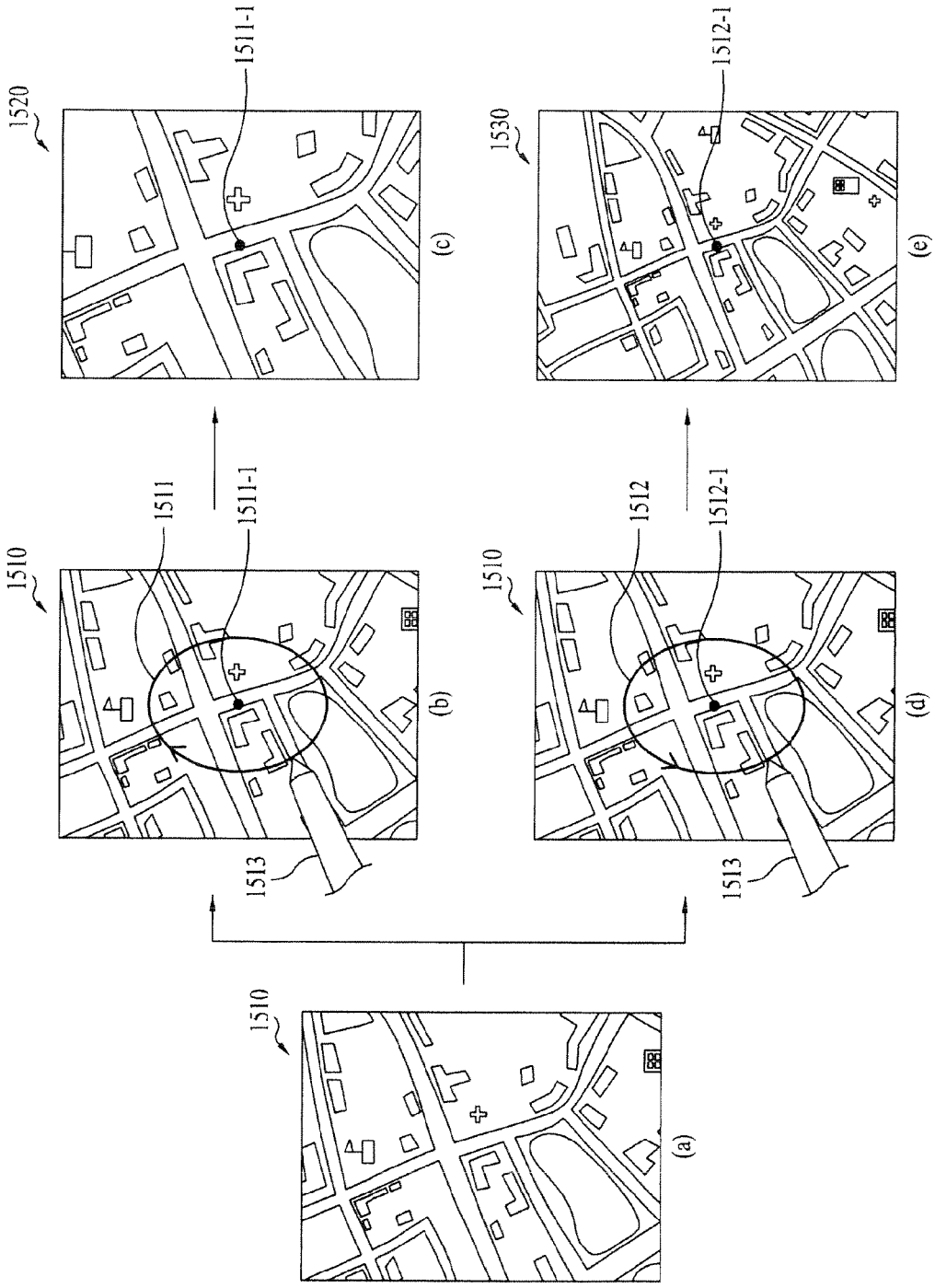
1510
(a)
1510
1511
1511-1
1513
(b)
1520
1511-1
(c)
1510
1512
1512-1
1513
(d)
1530
1512-1
(e)