FIG. 16

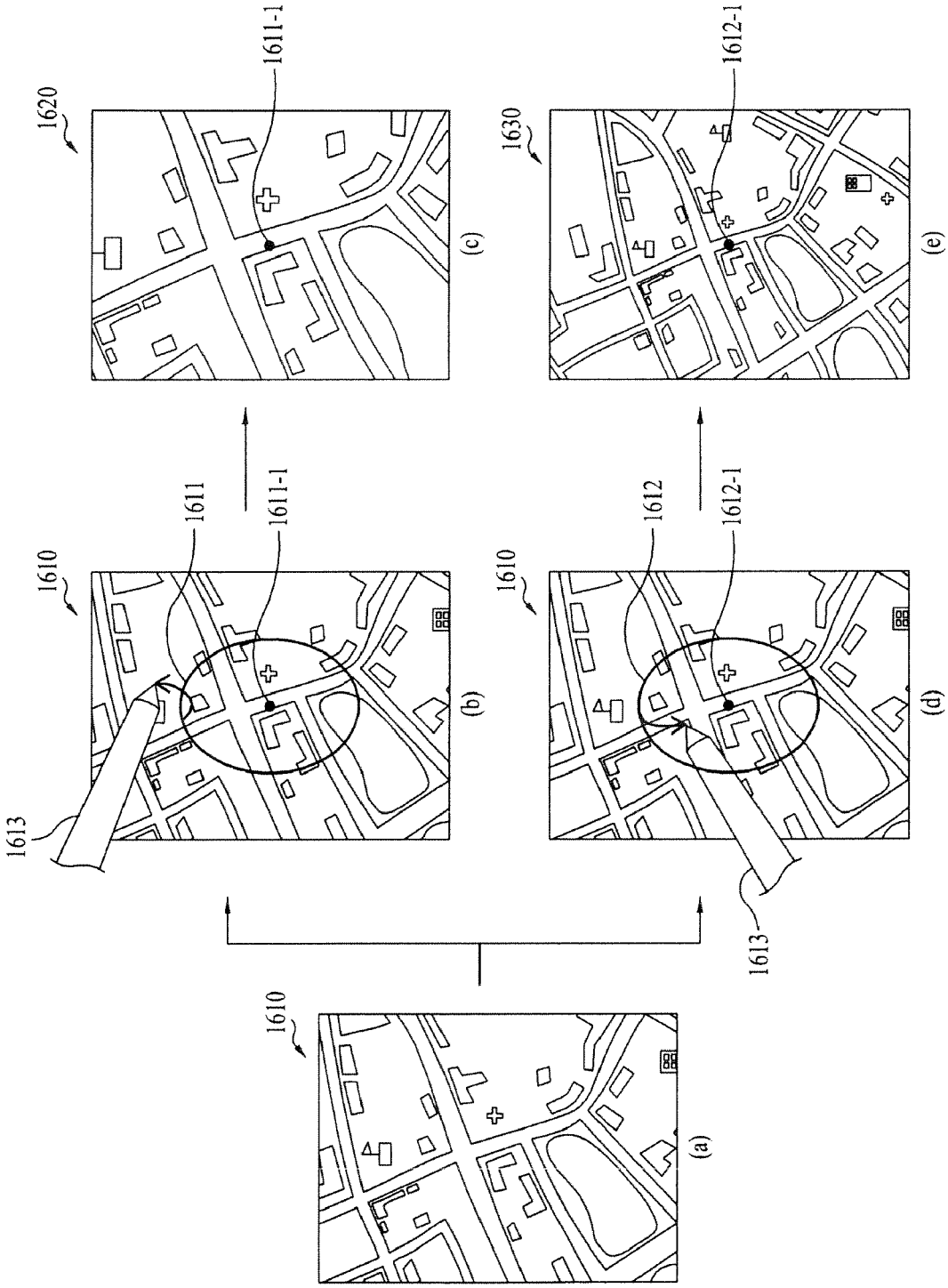
1610
(a)
1610
1611
1611-1
1613
(b)
1620
1611-1
(c)
1610
1612
1612-1
1613
(d)
1630
1612-1
(e)