FIG. 17

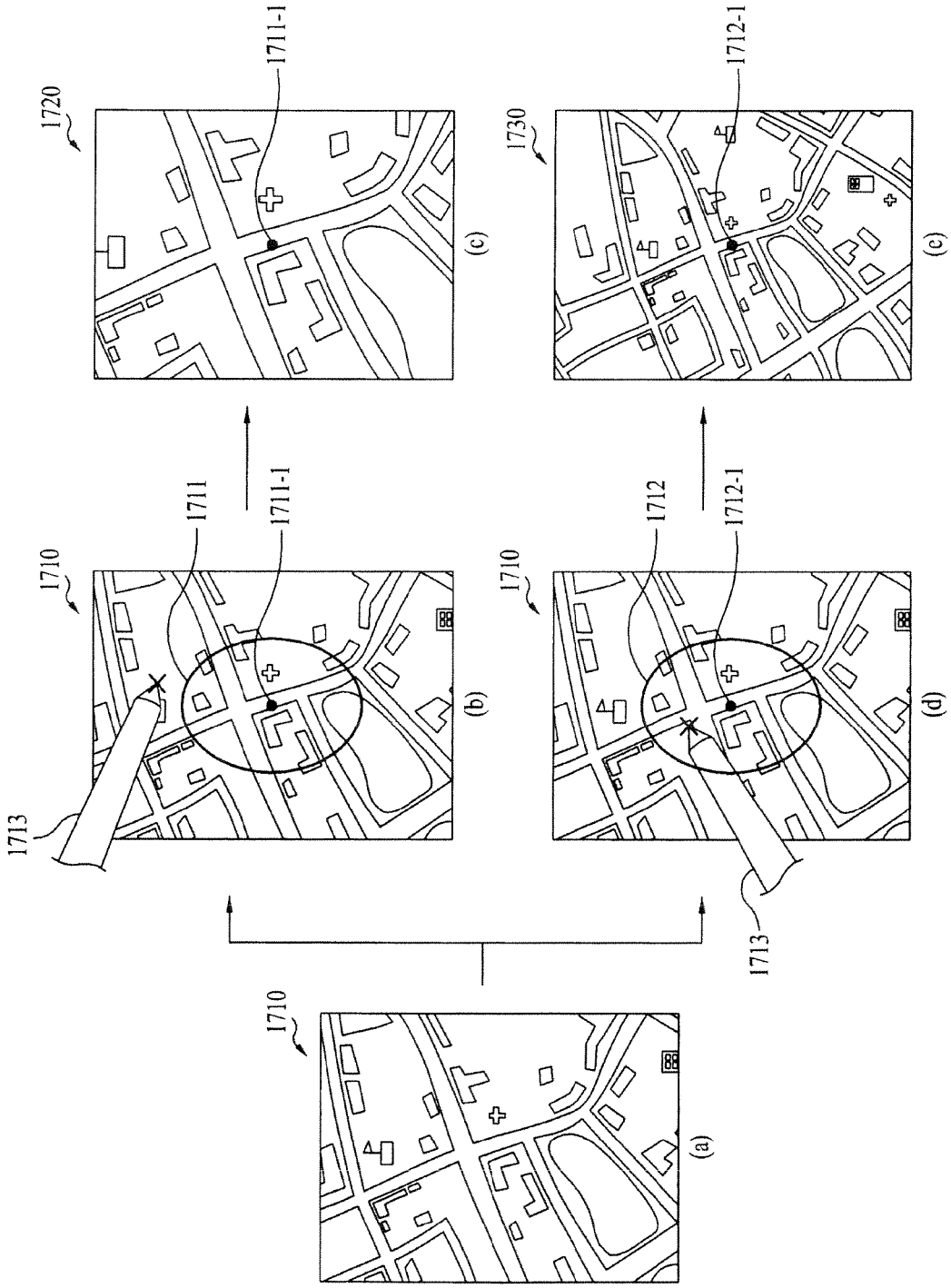
1710
(a)
1710
1711
1711-1
1713
(b)
1720
1711-1
(c)
1710
1712
1712-1
1713
(d)
1730
1712-1
(e)