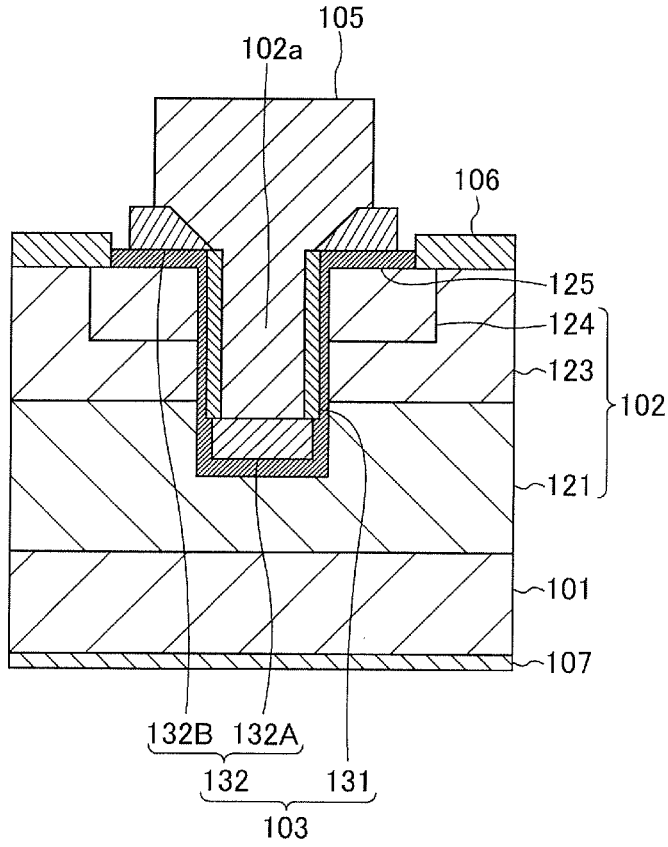FIG.20