FIG. 1B

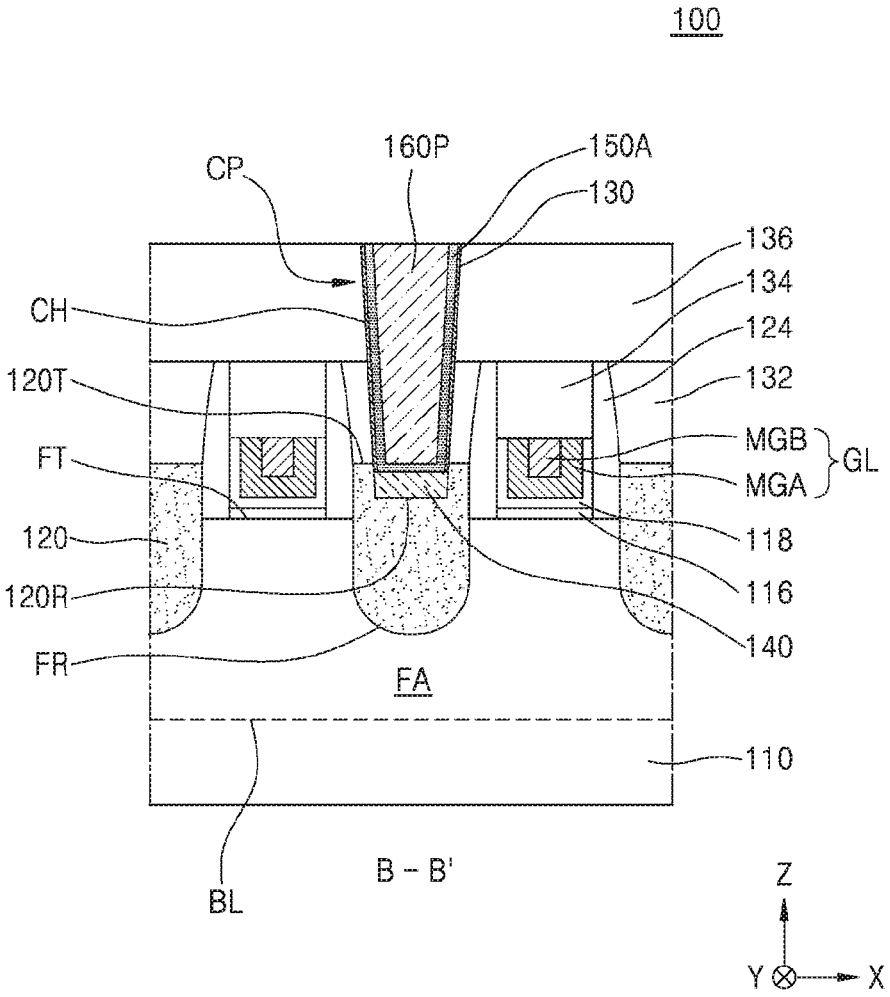
100
CP
160P
150A
130
136
134
124
132
CH
120T
FT
MGB
MGA
GL
120
120R
FR
118
116
140
FA
110
BL
B - B'
Z
Y
X