Fig. 3(b).

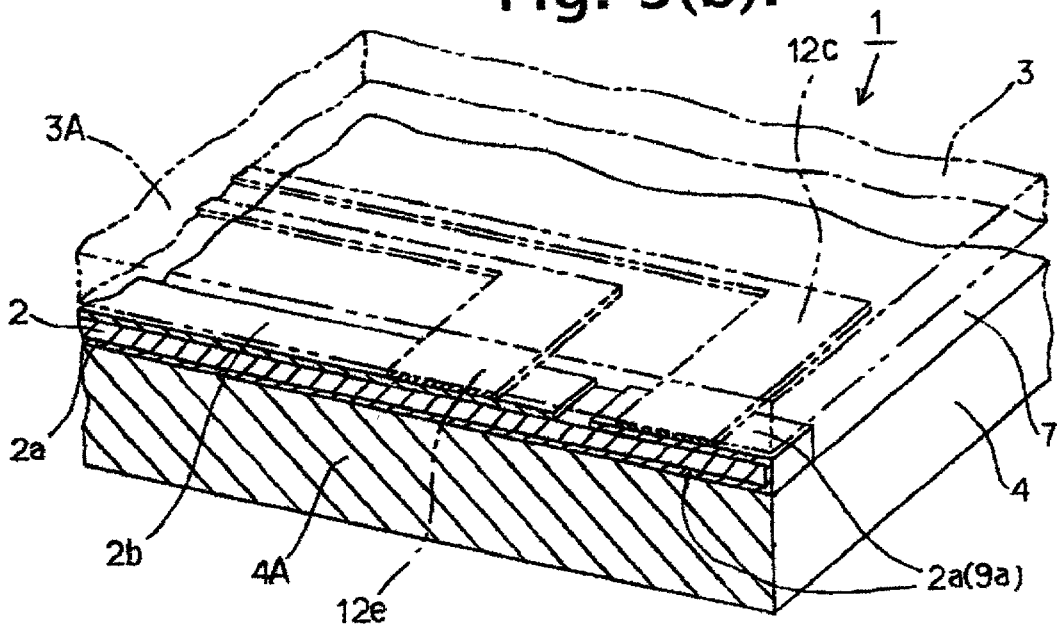

Fig. 4

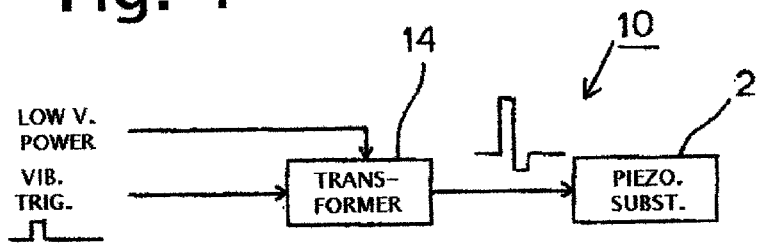

Fig. 5(a)