Fig. 5(b)

Fig. 5(c)

Fig. 5(d)

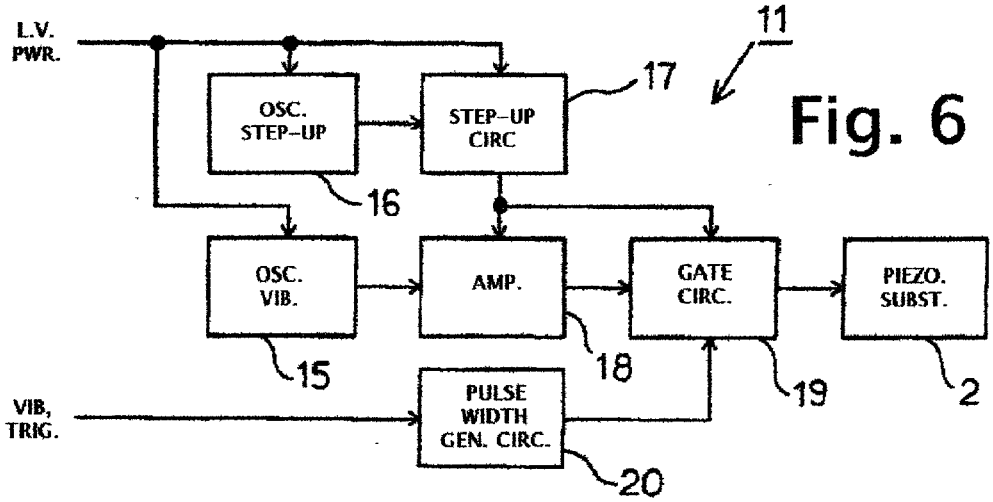

Fig. 6