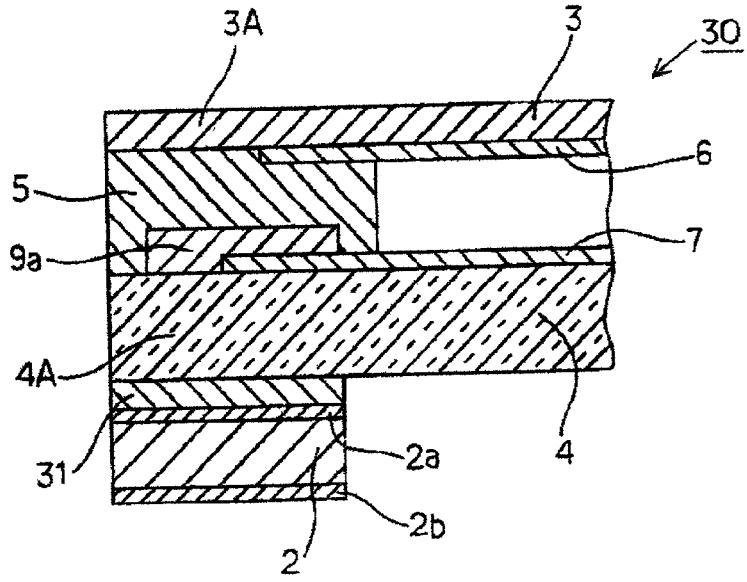
3A
3
30
6
5
7
9a
4A
4
31
2a
2b
2

Fig. 7

Fig. 8

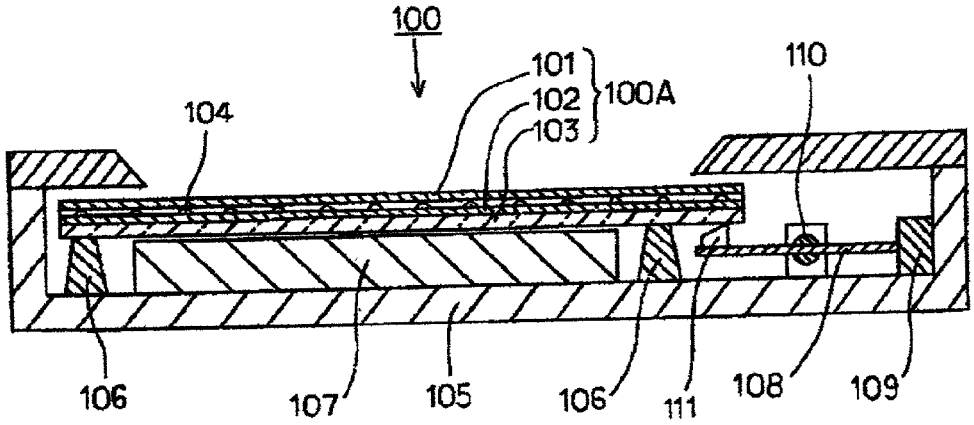
100
101
102
103
100A
110
104
106
107
105
106
111
108
109