FIG. 10

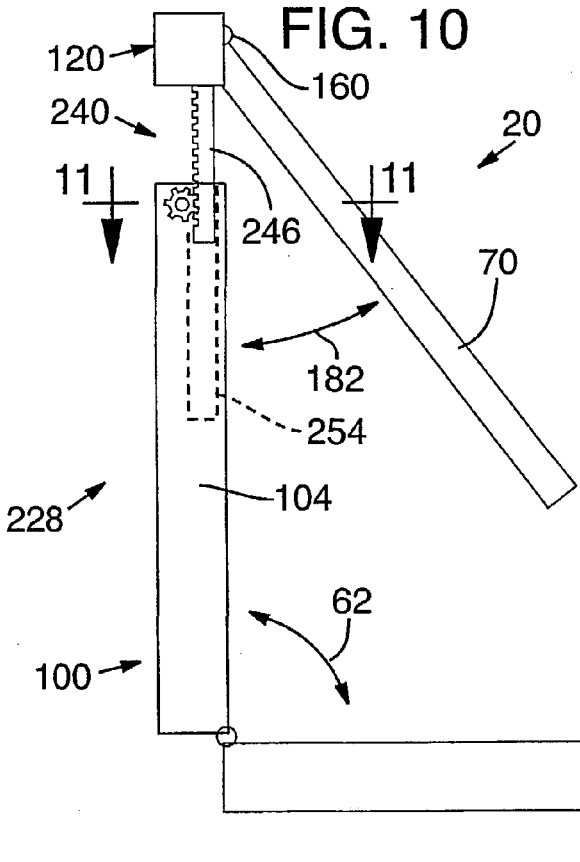


FIG. 11

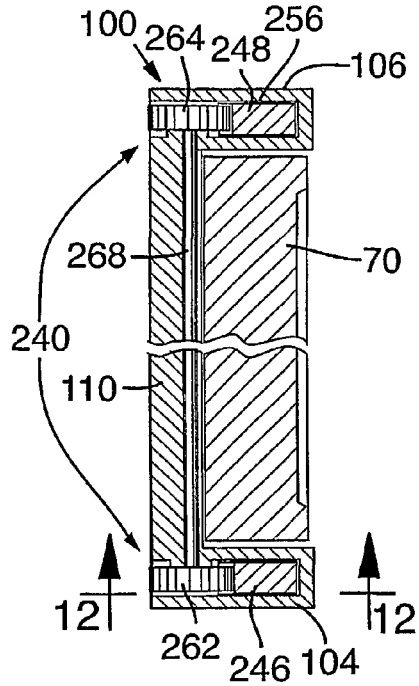


FIG. 12

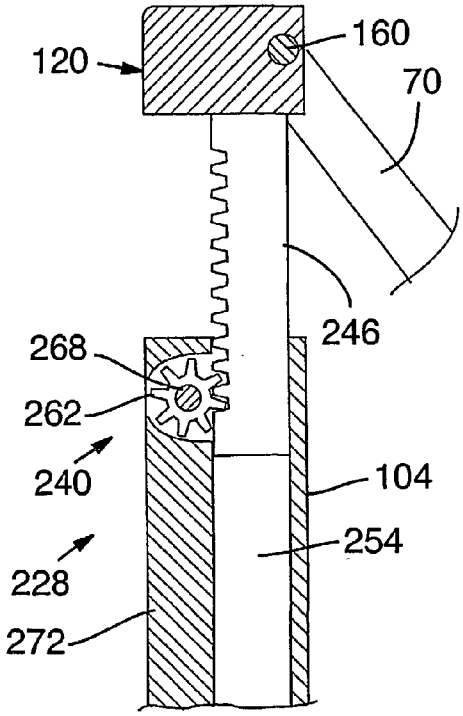

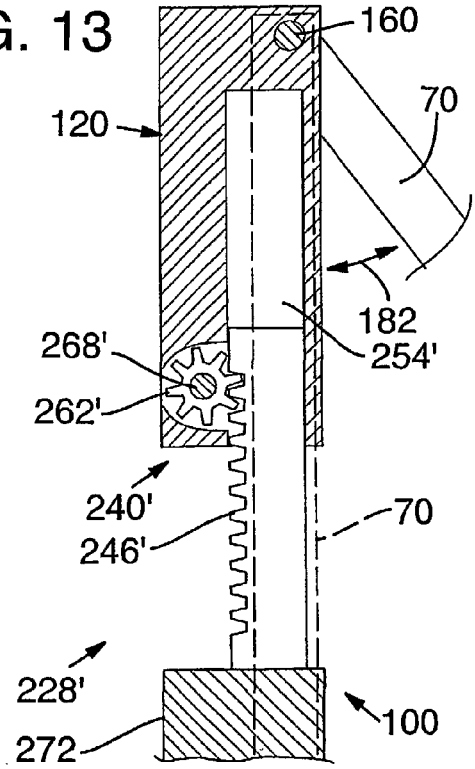
FIG. 13