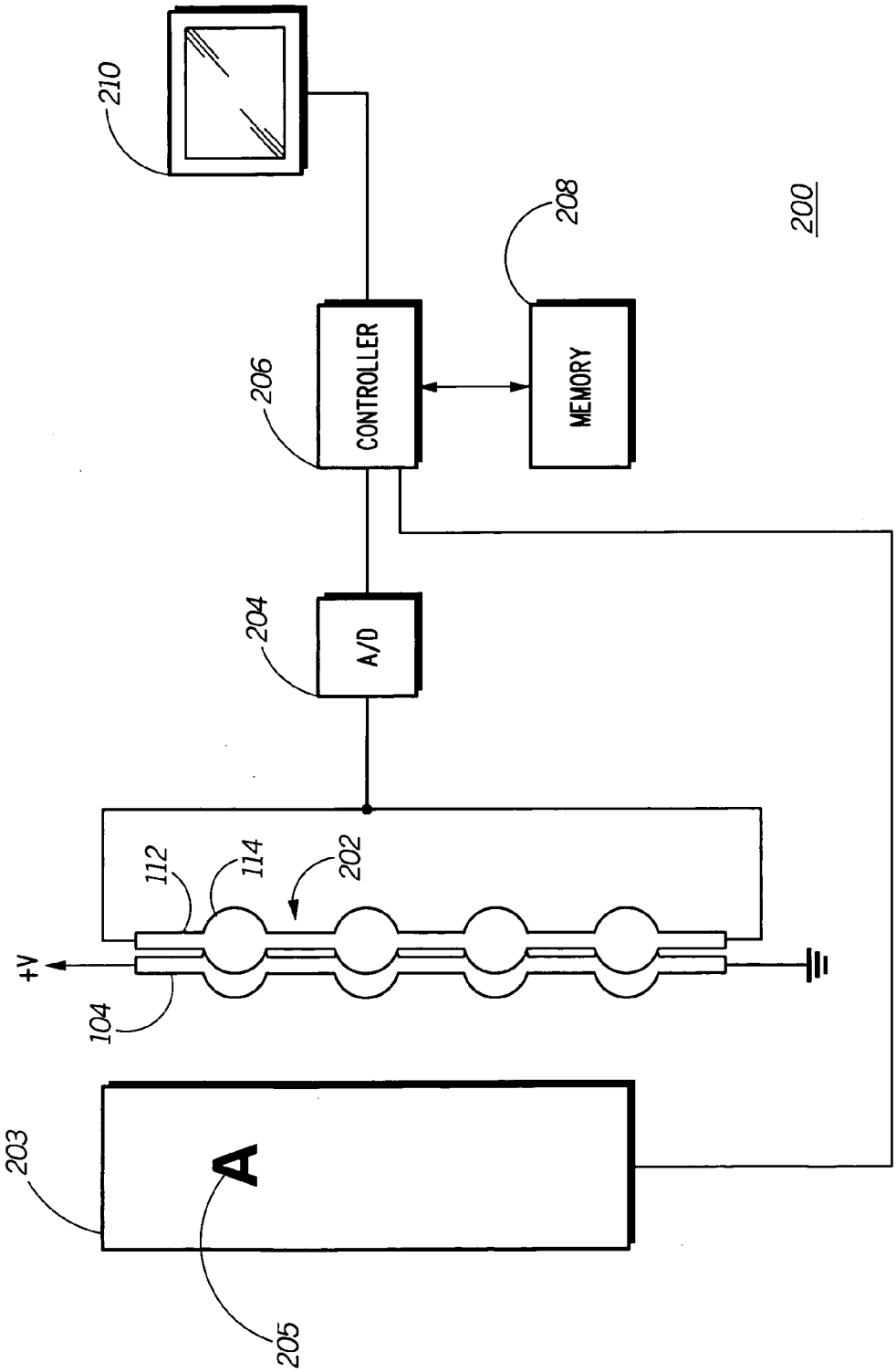
210
208
200
206
CONTROLLER
MEMORY
204
A/D
112
114
202
+V
104
203
A
205

FIG. 2