FIG. 6A

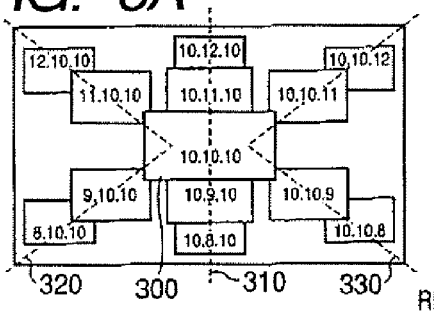

DOWN

FIG. 6B

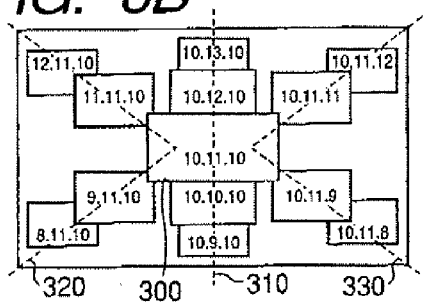

RIGHT

FIG. 6C

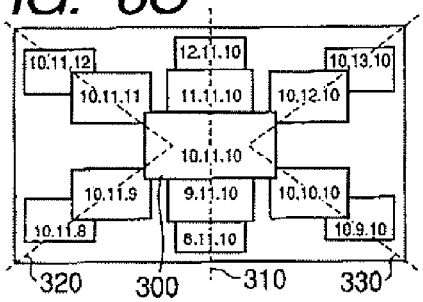

UP

FIG. 6D

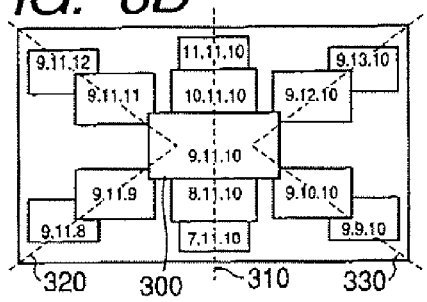

×

FIG. 6E

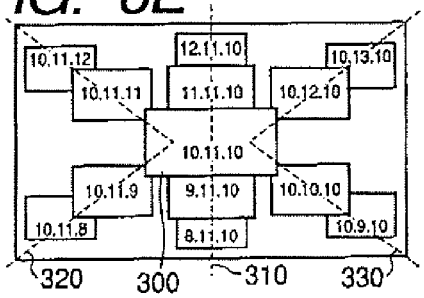

□

FIG. 6F

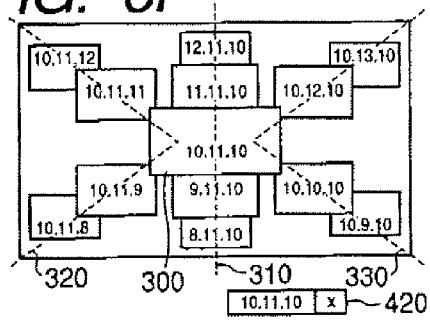

FIG. 6G

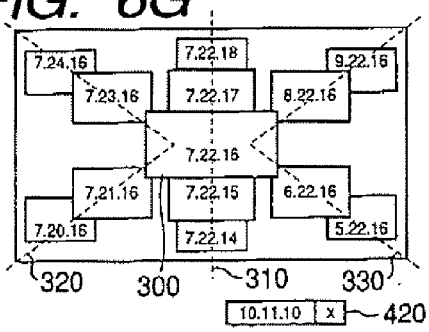

△
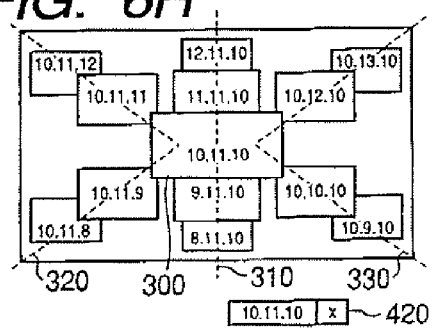
FIG. 6H