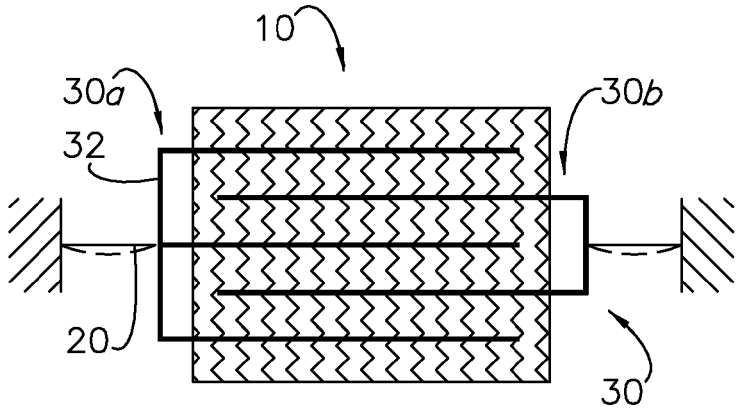

FIG. 7

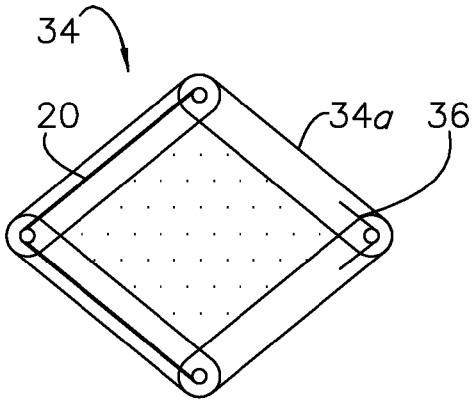

FIG. 8b

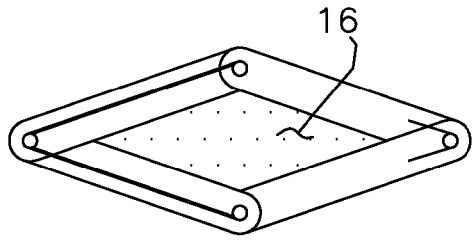

FIG. 8a

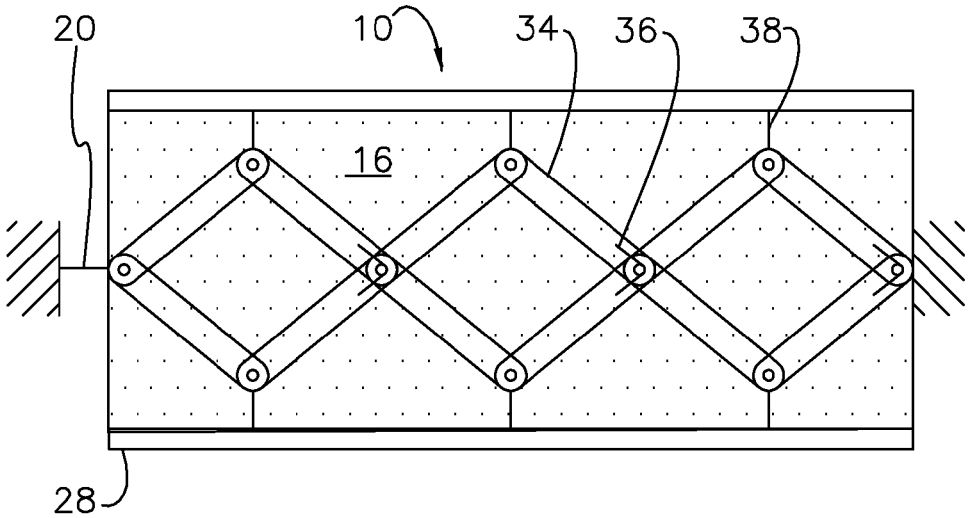

FIG. 9