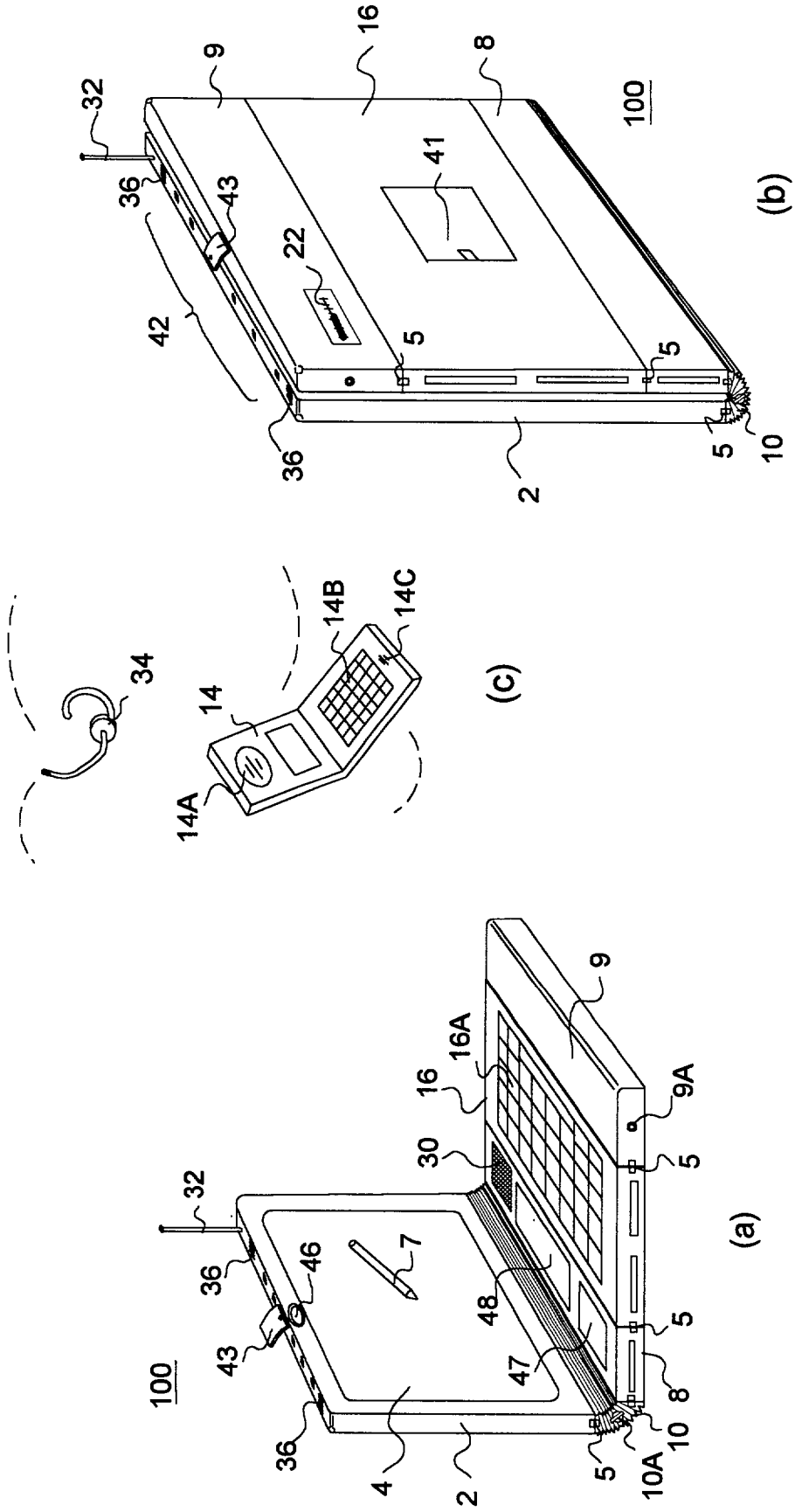
100
32
36
43
46
7
30
16
16A
9
9A
5
48
47
8
10
10A
4
2
(a)
34
14
14A
14B
14C
(c)
42
22
41
(b)

Fig. 3