Fig. 1

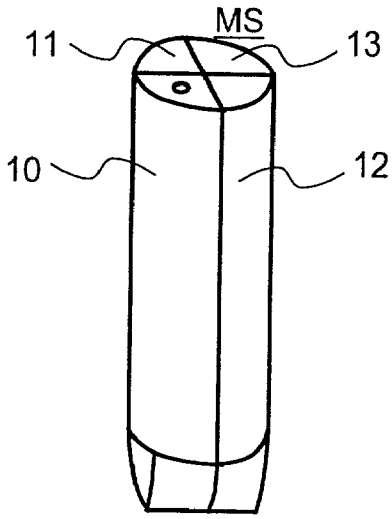

Fig. 2

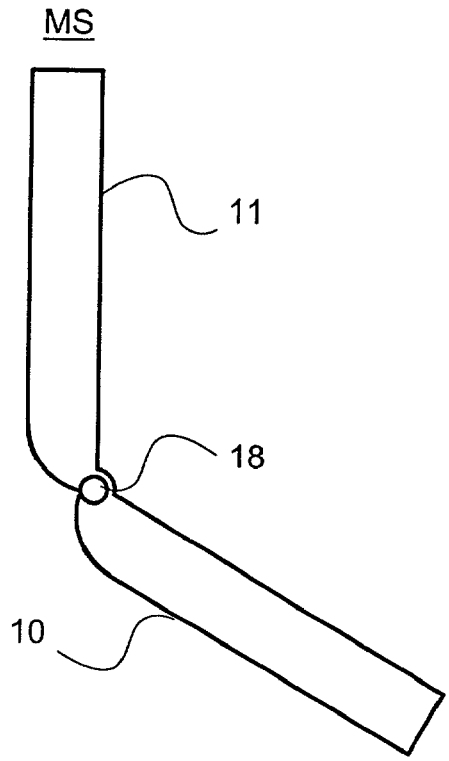

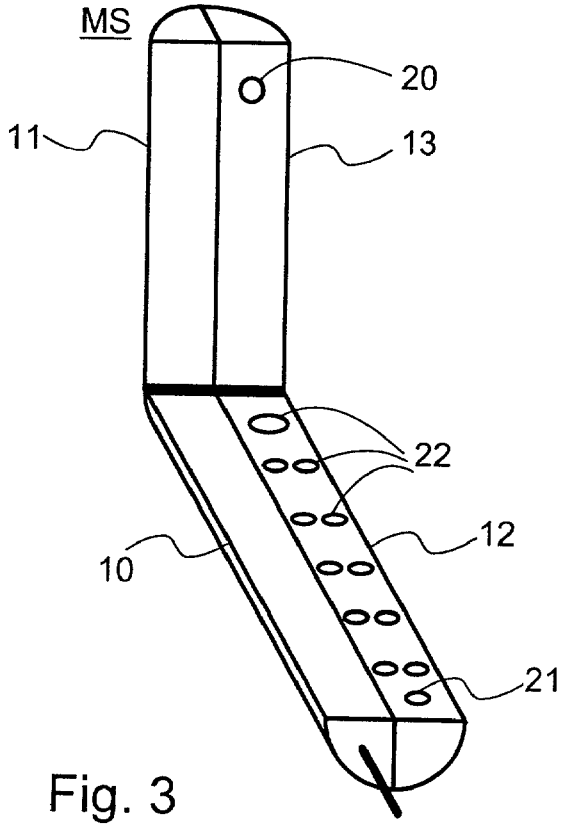

Fig. 3