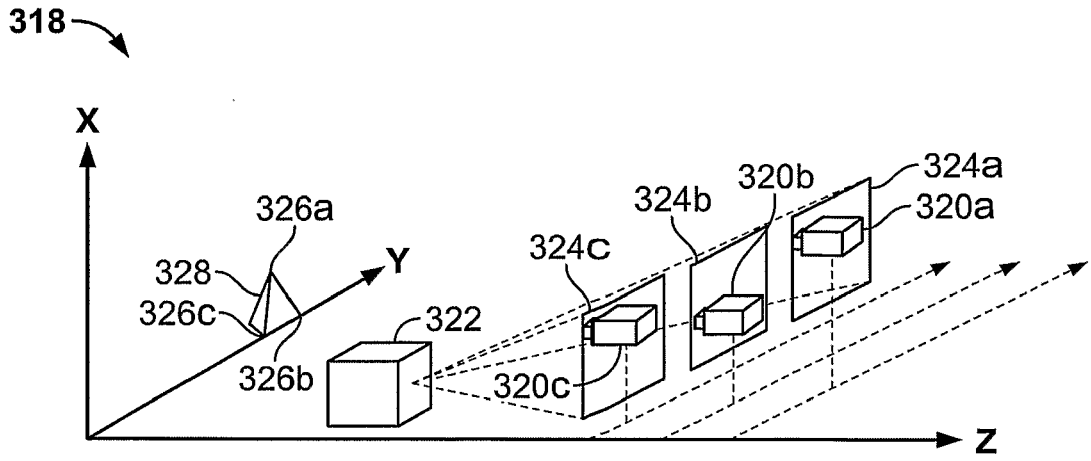
318
X
Y
Z
326a
328
326c
326b
322
324c
324b
320b
324a
320a
320c

FIG. 45

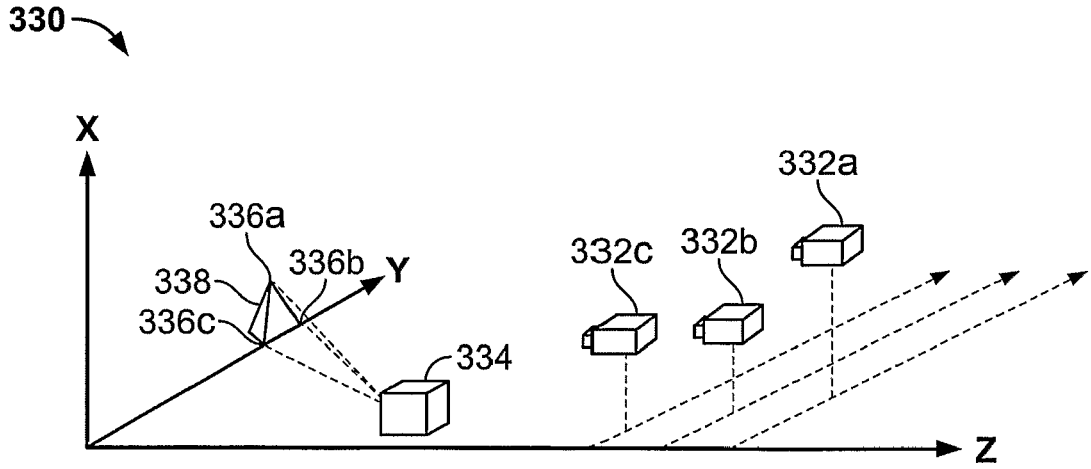
330
X
Y
Z
336a
338
336c
336b
334
332c
332b
332a

FIG. 46