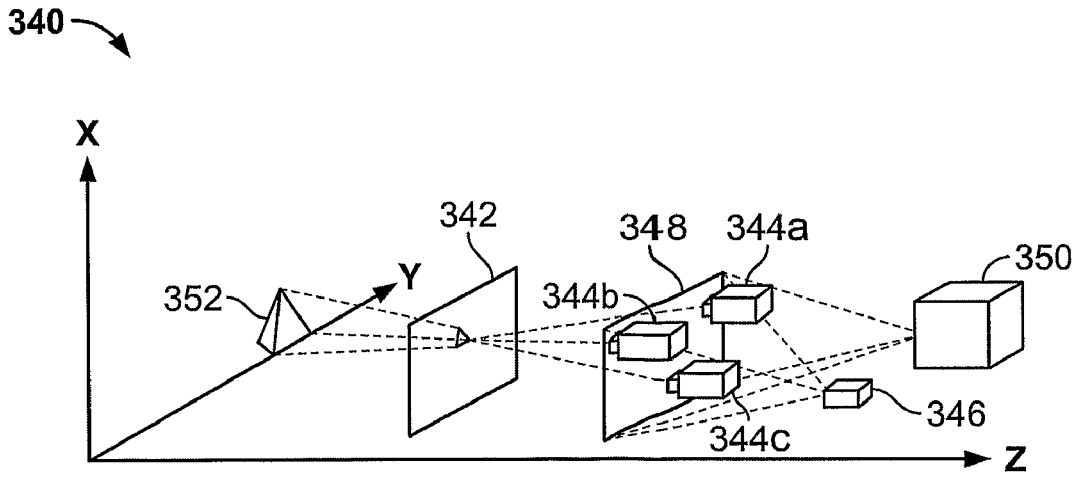


FIG. 47

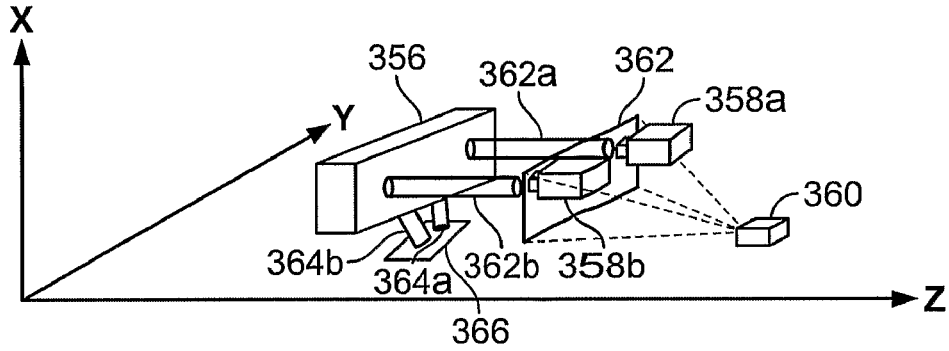


FIG. 48

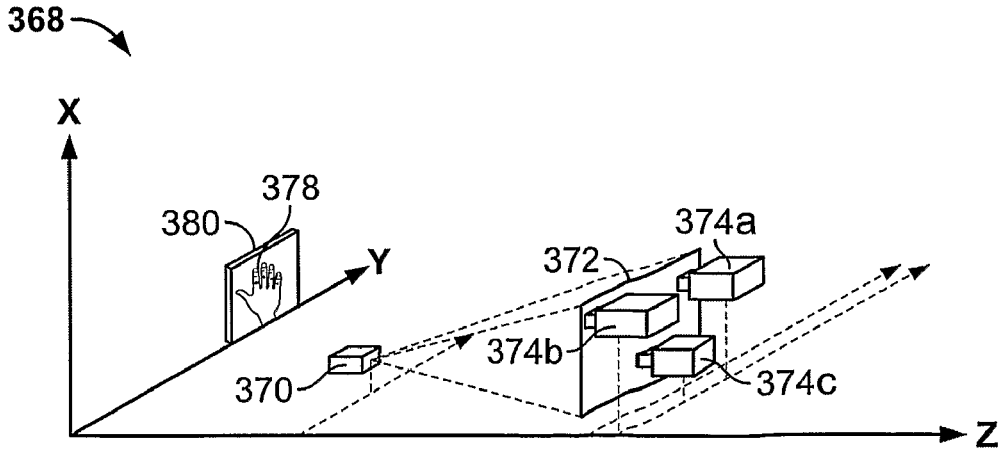


FIG. 49