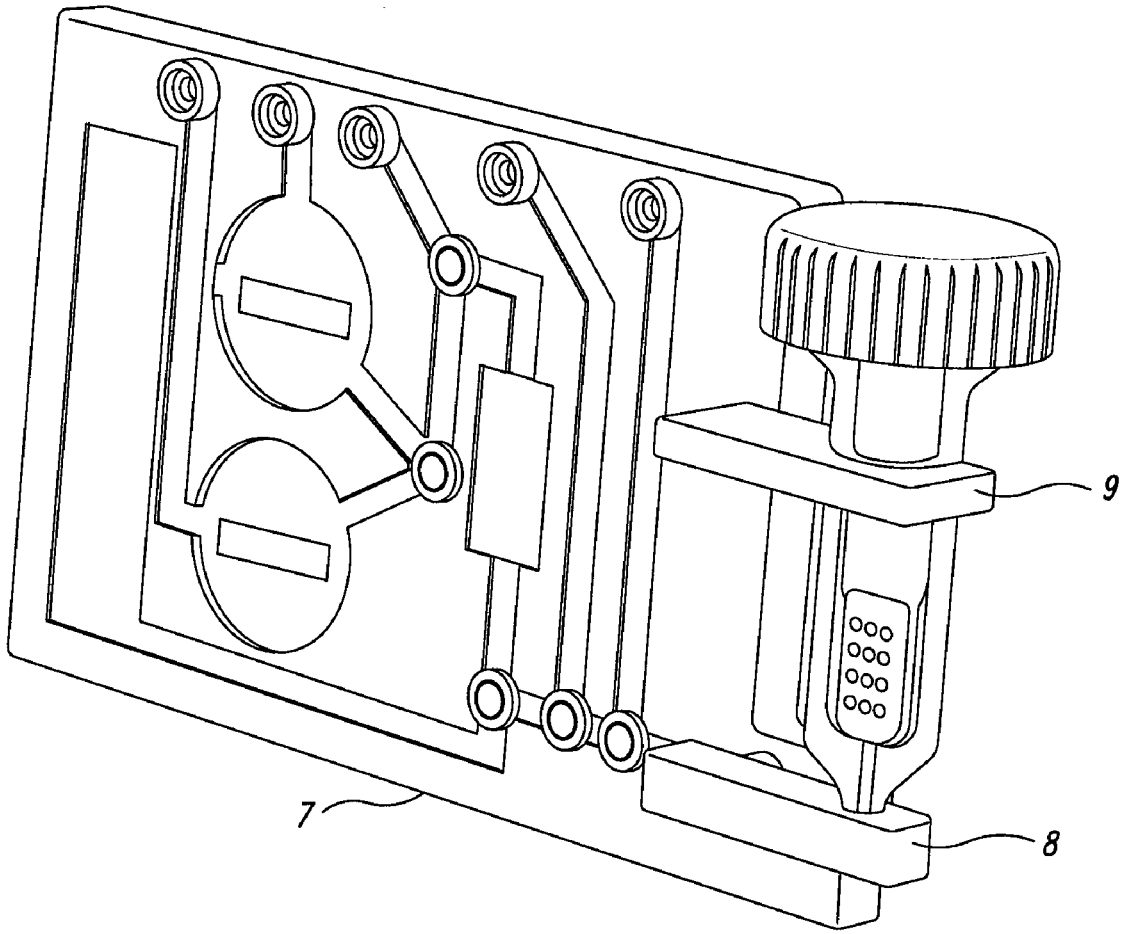

300

FIG. 4