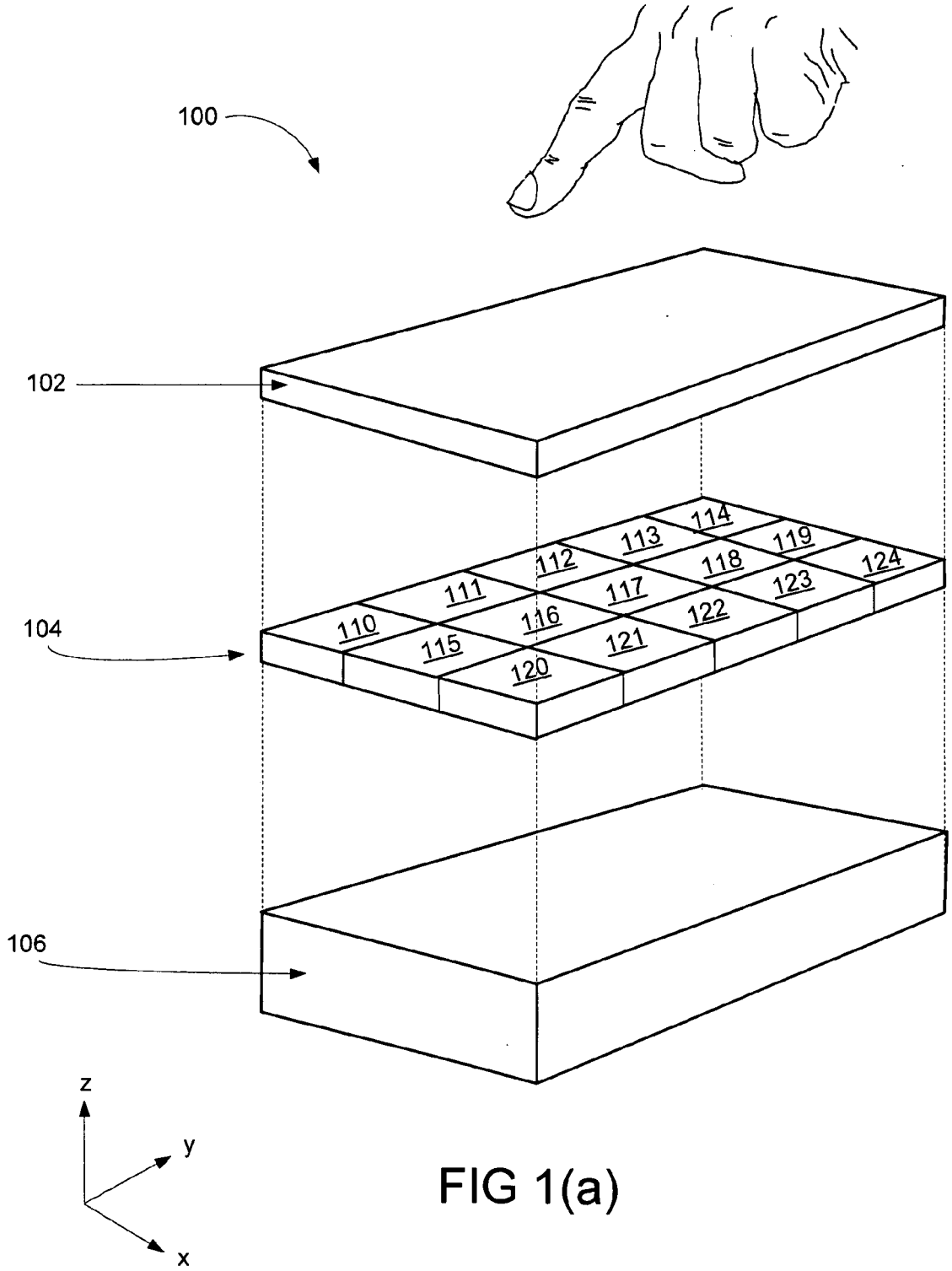
100
102
104
106
110
111
112
113
114
115
116
117
118
119
120
121
122
123
124
z
y
x

FIG 1(a)