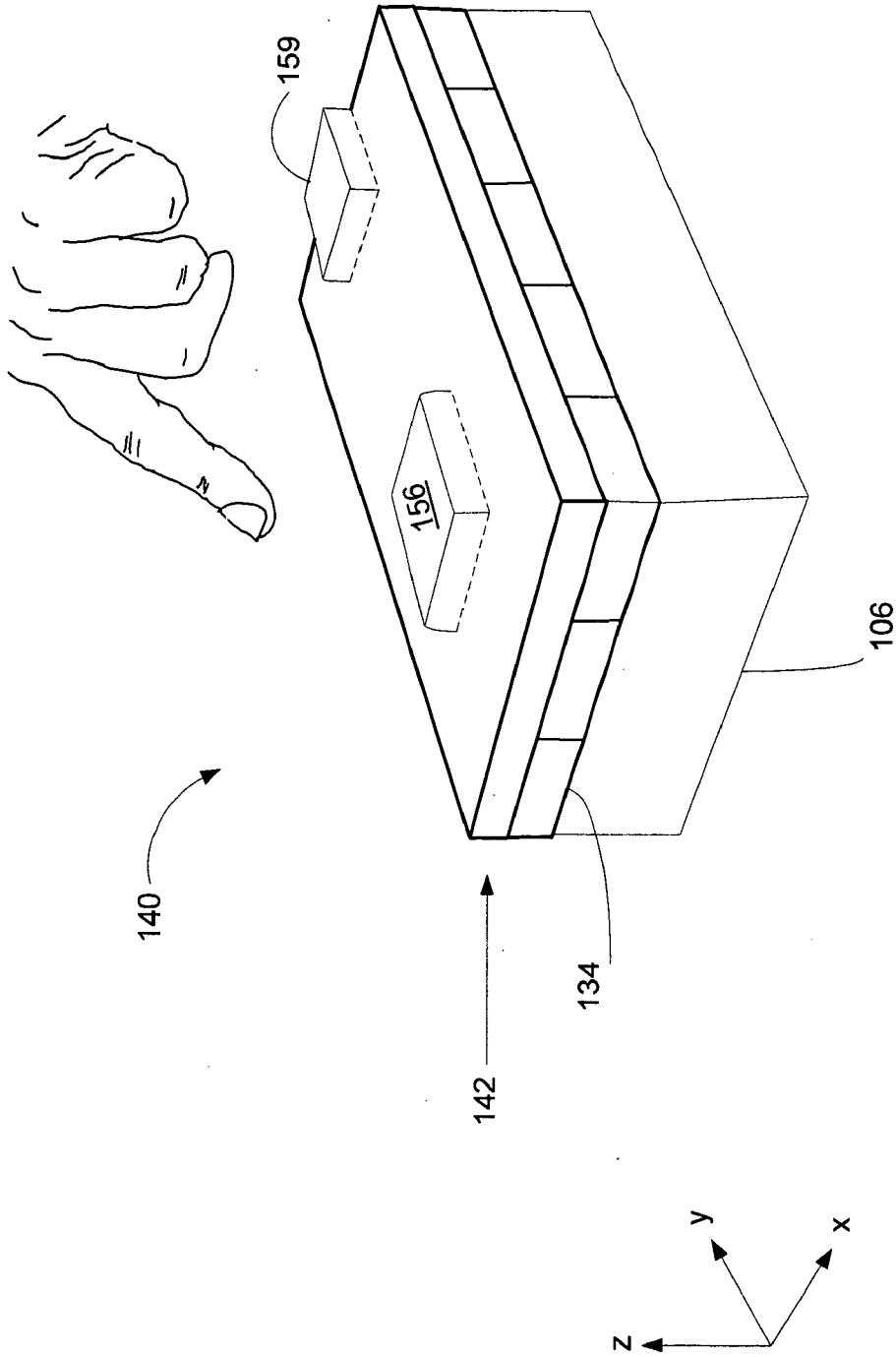


FIG 1(c)