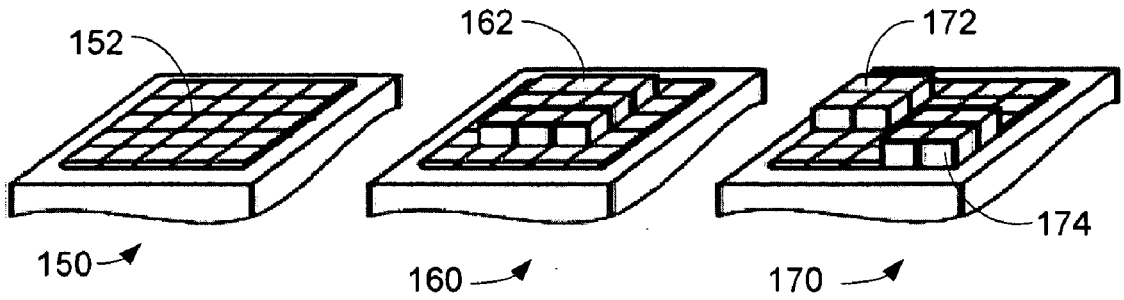
152
162
172
174
150
160
170

FIG 1(d)

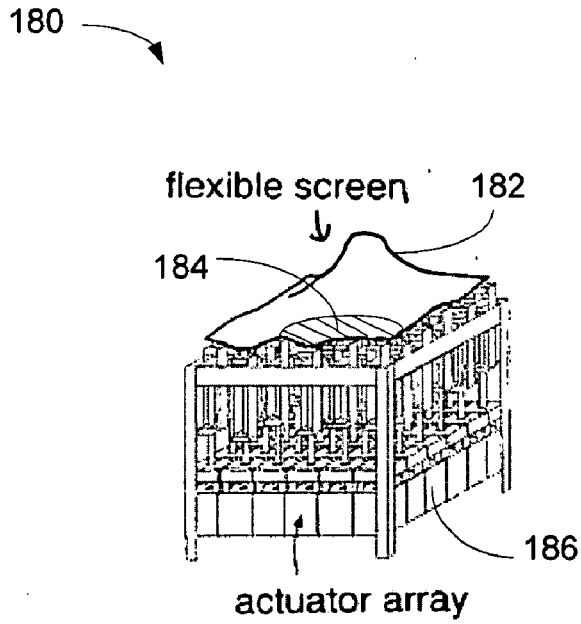
180
flexible screen
182
184
186
actuator array

FIG 1(e)