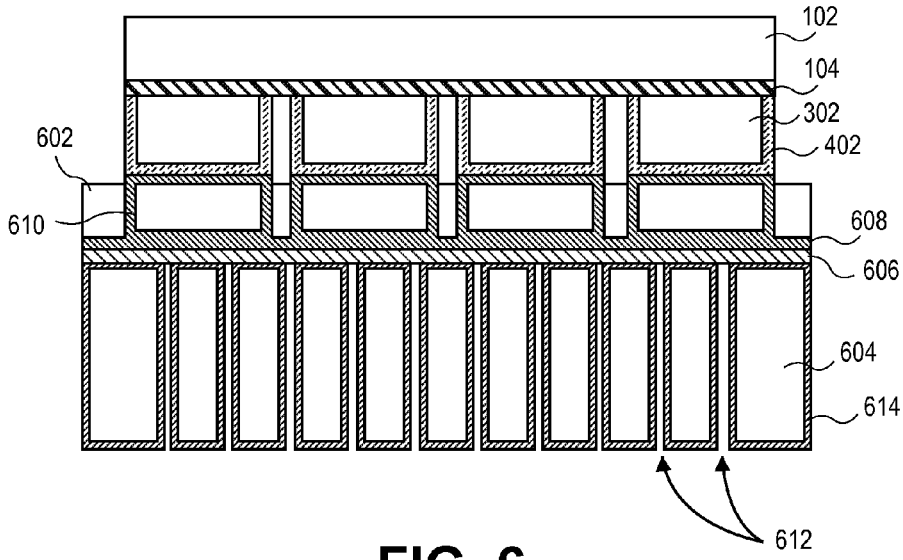
102
104
302
402
602
610
608
606
604
614
612

FIG. 6

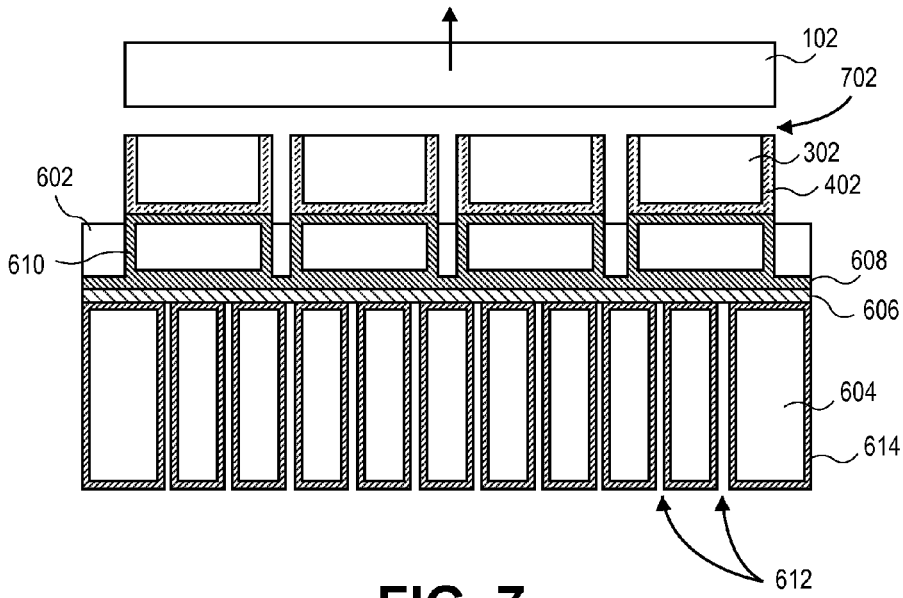
102
702
302
402
602
610
608
606
604
614
612

FIG. 7