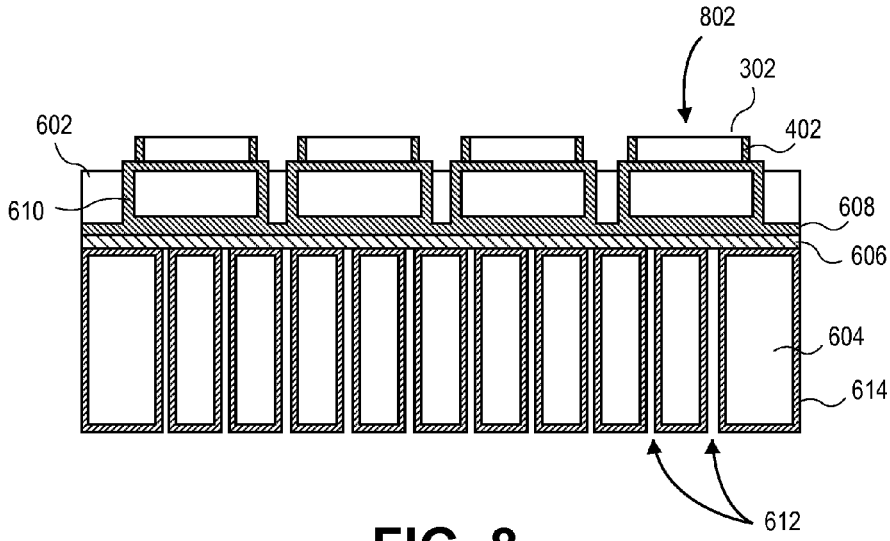
802
302
402
602
610
608
606
604
614
612

FIG. 8

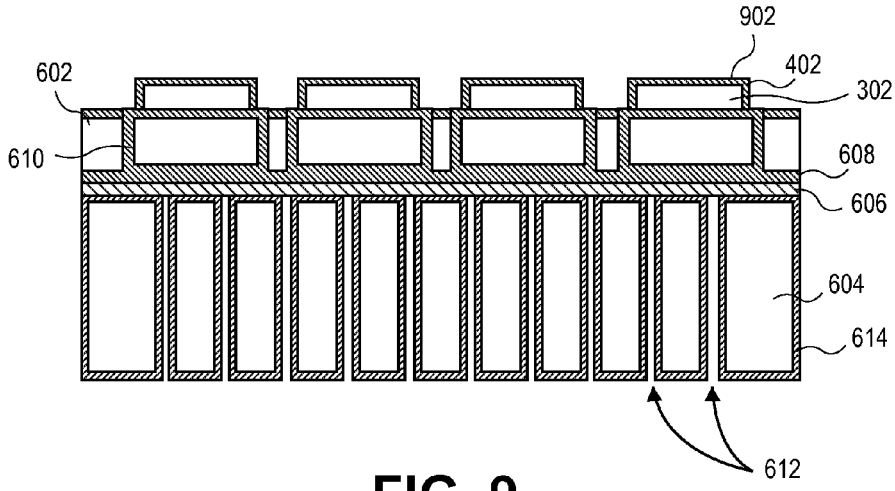
902
402
302
602
610
608
606
604
614
612

FIG. 9