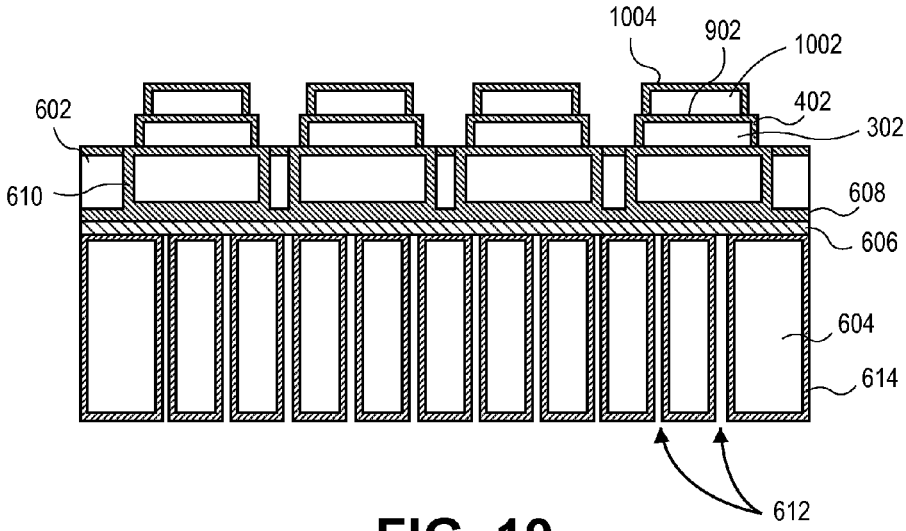
1004
902
1002
602
402
302
610
608
606
604
614
612

FIG. 10

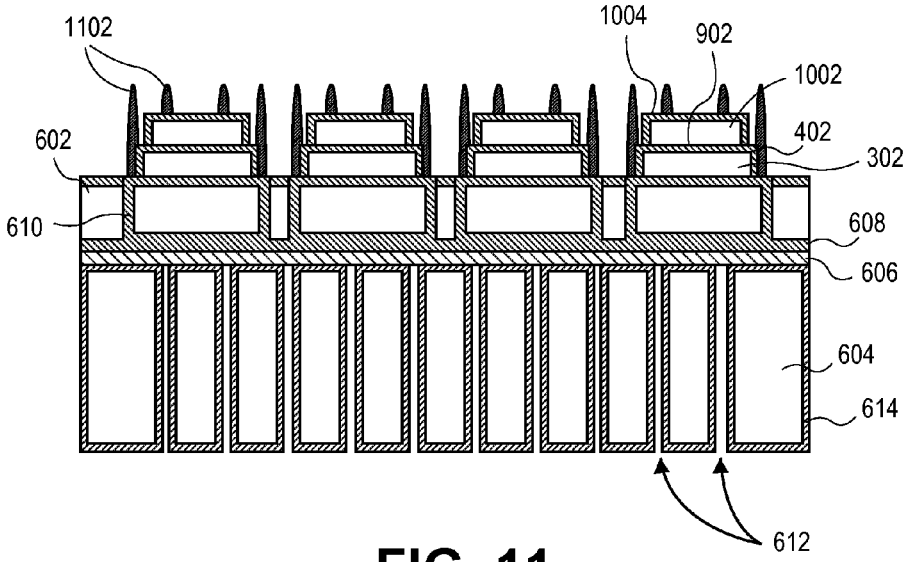
1102
1004
902
1002
602
402
302
610
608
606
604
614
612

FIG. 11