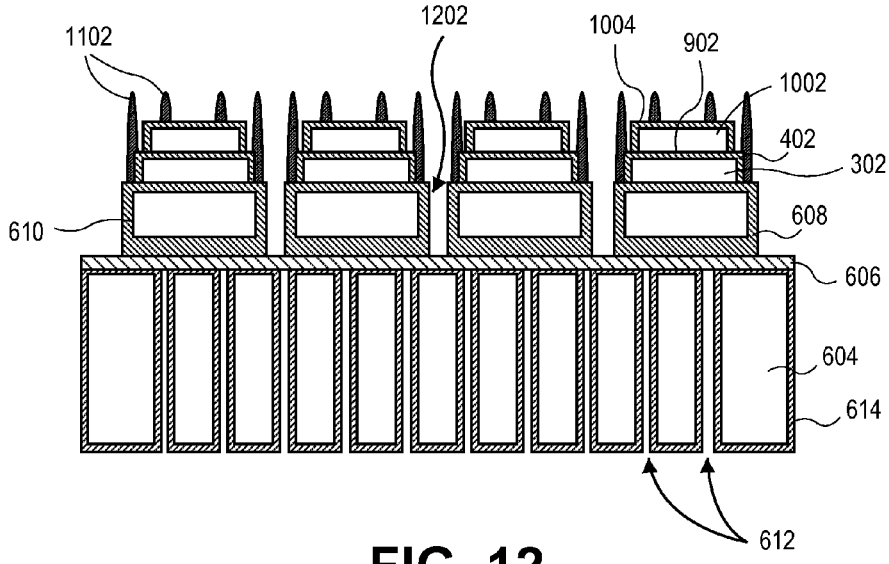
1102
1202
1004
902
1002
402
302
610
608
606
604
614
612

FIG. 12

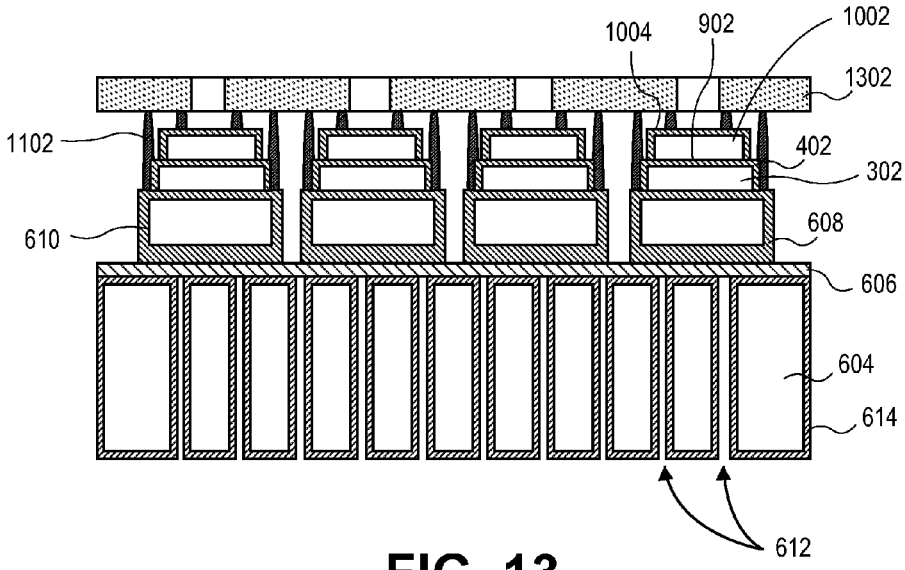
1004
902
1002
1302
1102
402
302
610
608
606
604
614
612

FIG. 13