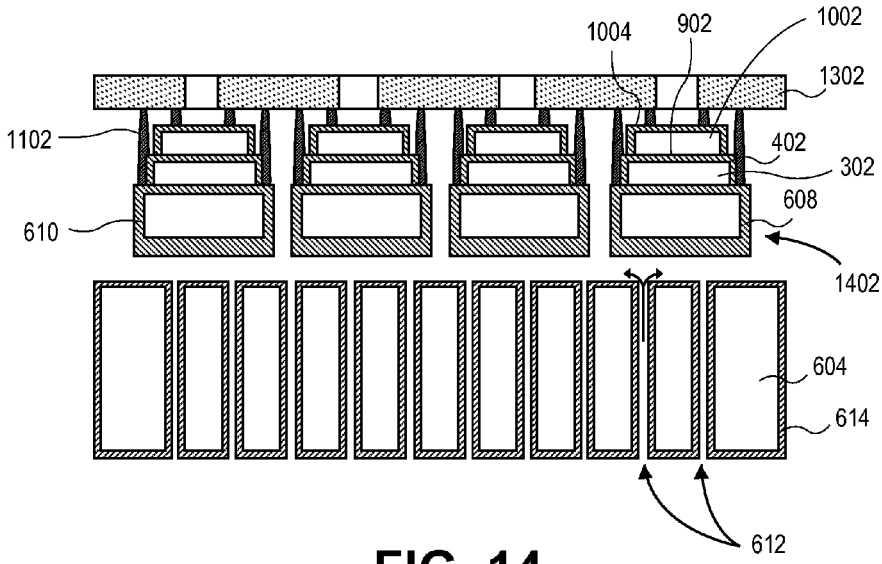
1004
902
1002
1302
1102
402
302
608
610
1402
604
614
612

FIG. 14

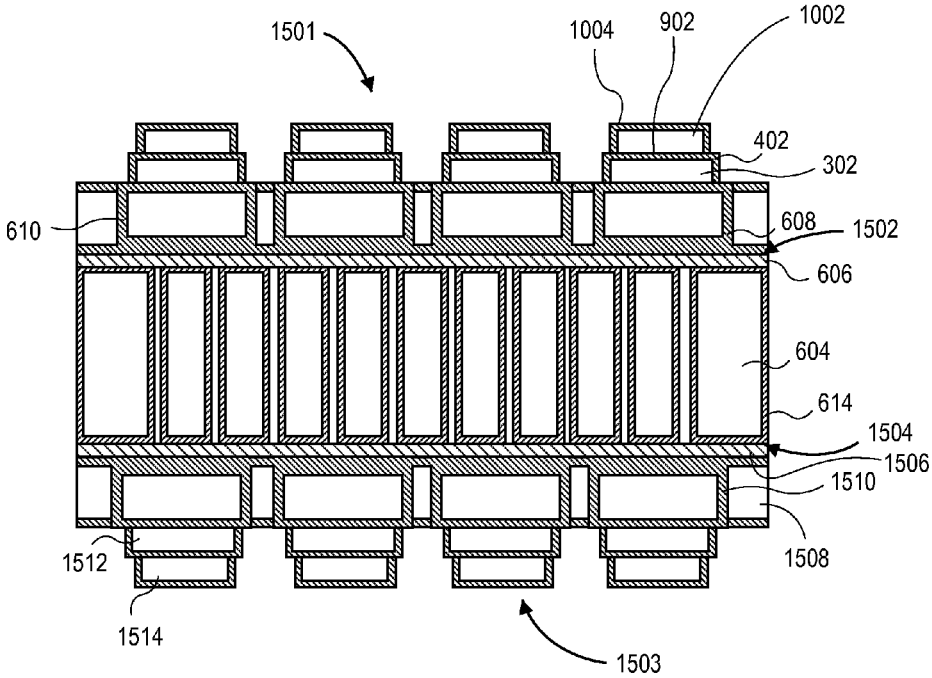
1501
1004
902
1002
402
302
610
608
1502
606
604
614
1504
1506
1510
1512
1508
1514
1503

FIG. 15