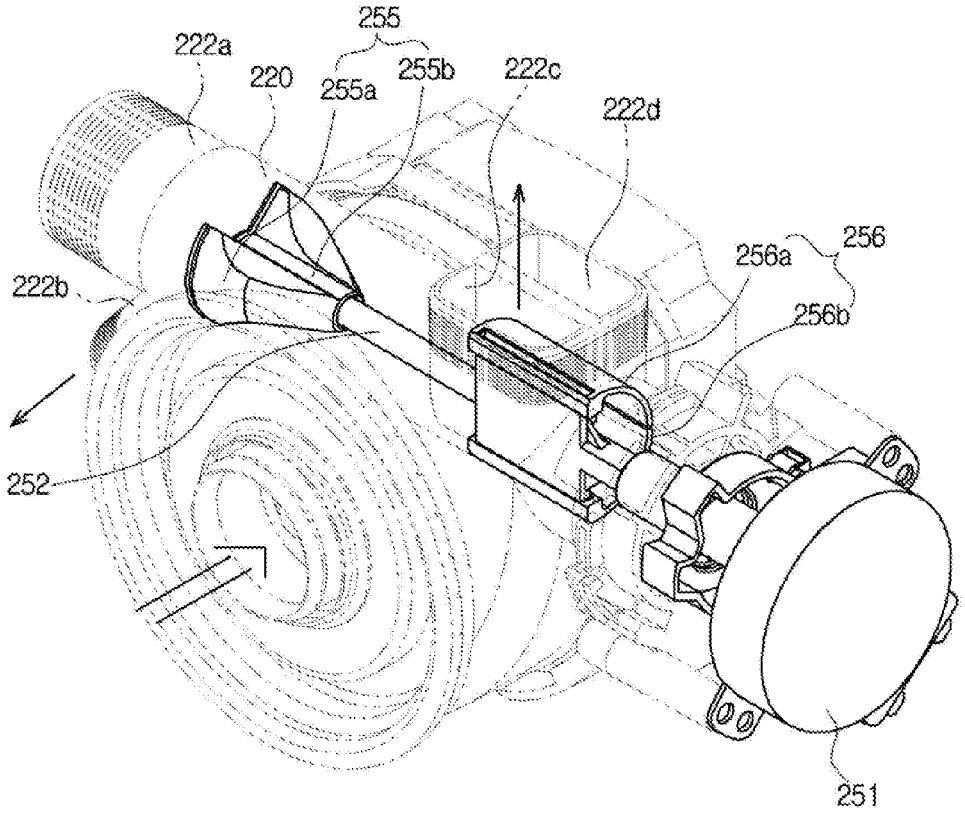FIG. 18