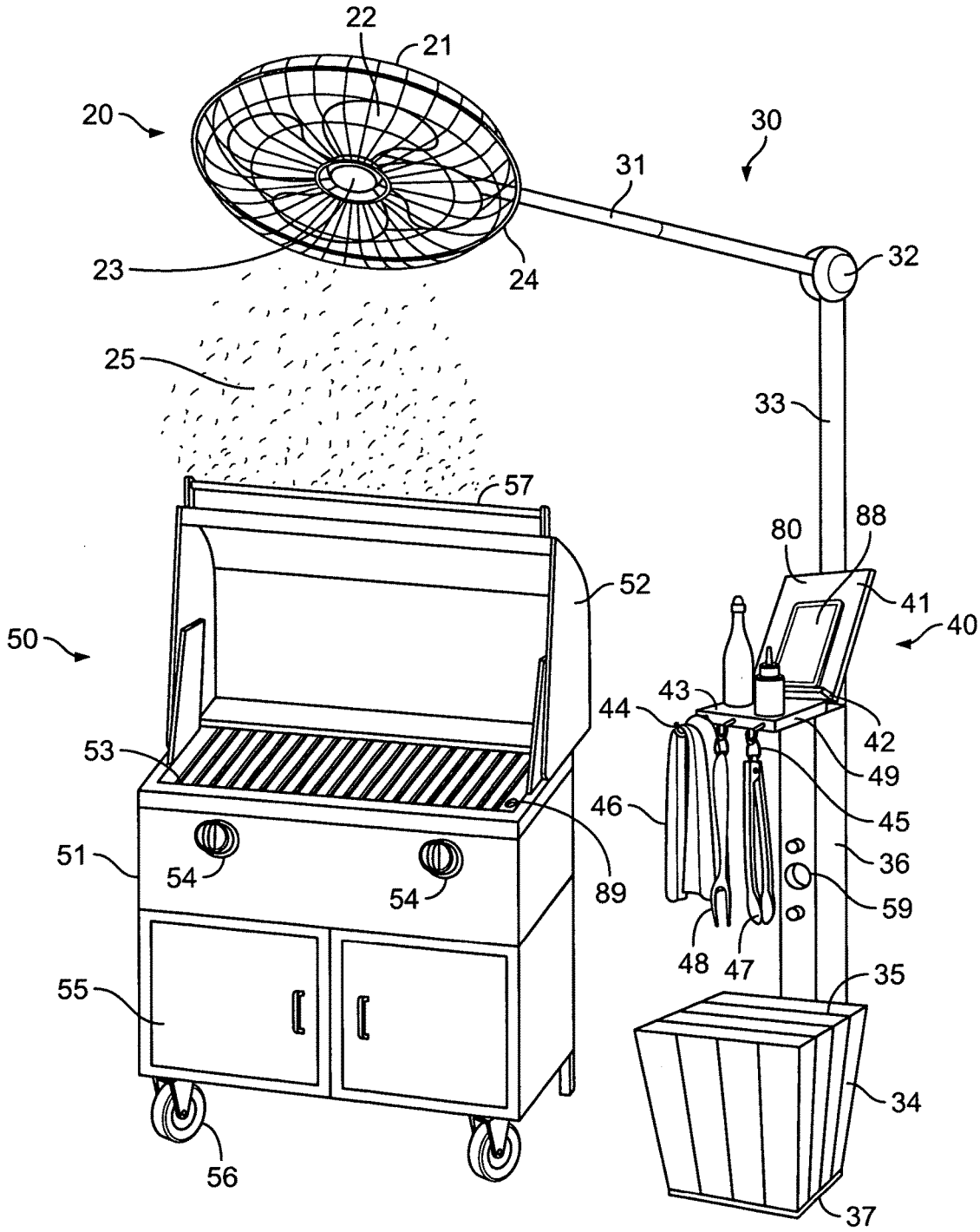
22
21
20
30
31
23
24
32
25
33
57
80
88
52
41
40
50
43
44
42
53
49
46
45
51
36
54
54
89
59
48
47
55
35
34
56
37

FIG. 1