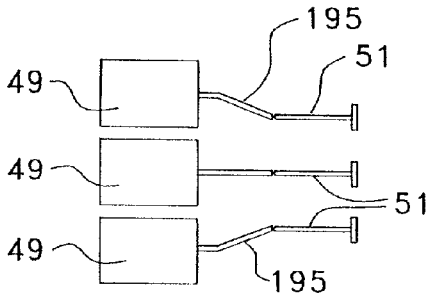

FIG. 20

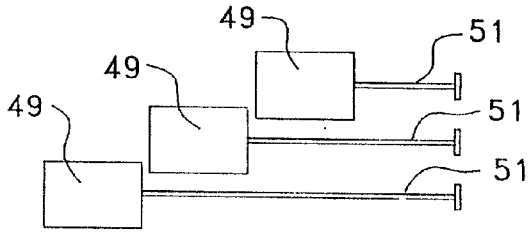

FIG. 21

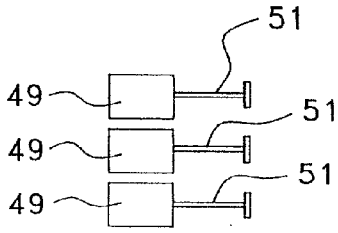

FIG. 7

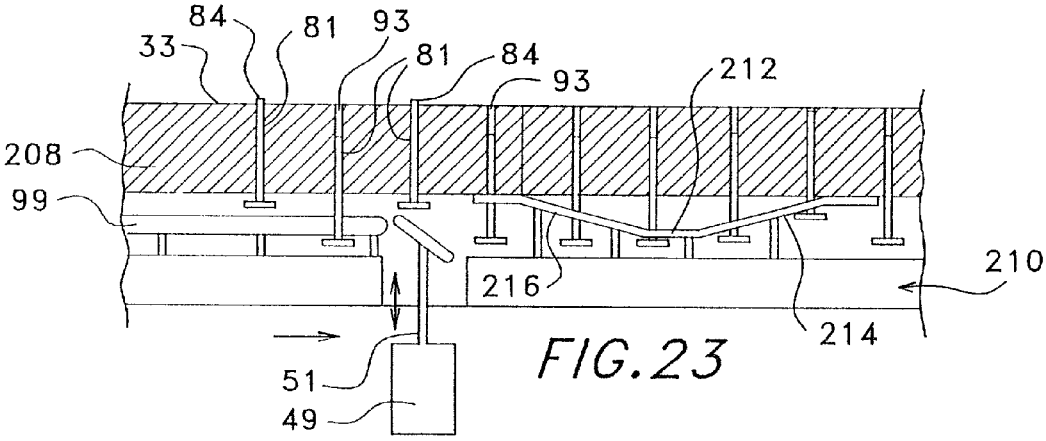

FIG. 23

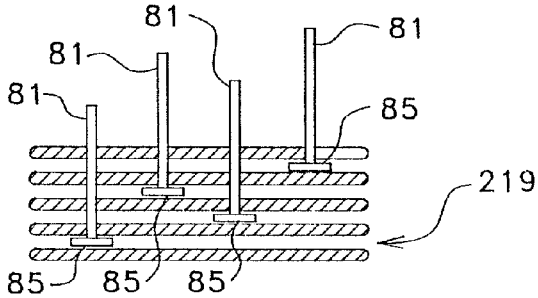

FIG. 24