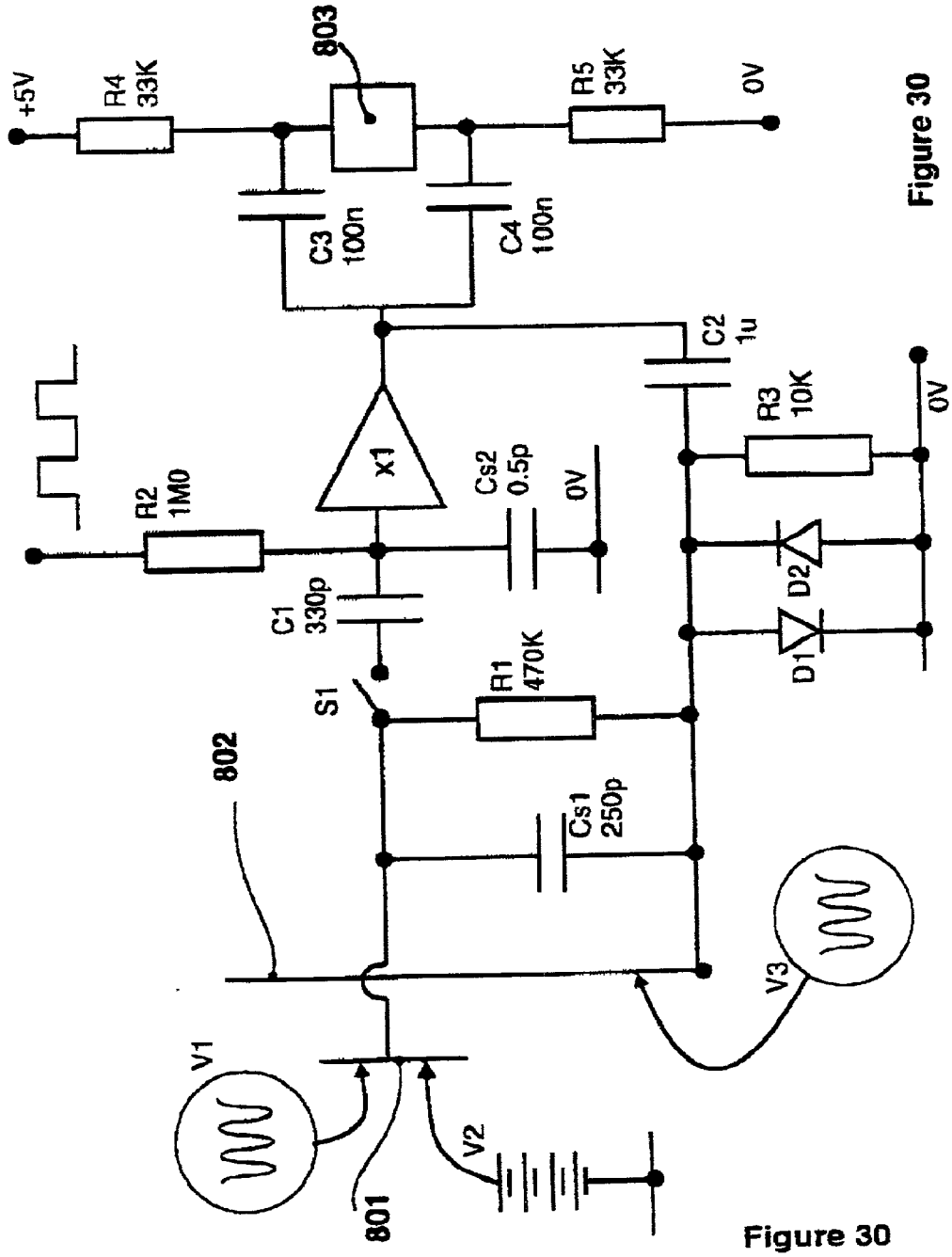
+5V
R4
33K
803
R5
33K
0V
C3
100n
C4
100n
C2
1u
R3
10K
0V
R2
1M0
x1
Cs2
0.5p
0V
C1
330p
D2
D1
S1
R1
470K
802
Cs1
250p
V1
V2
V3
801

Figure 30