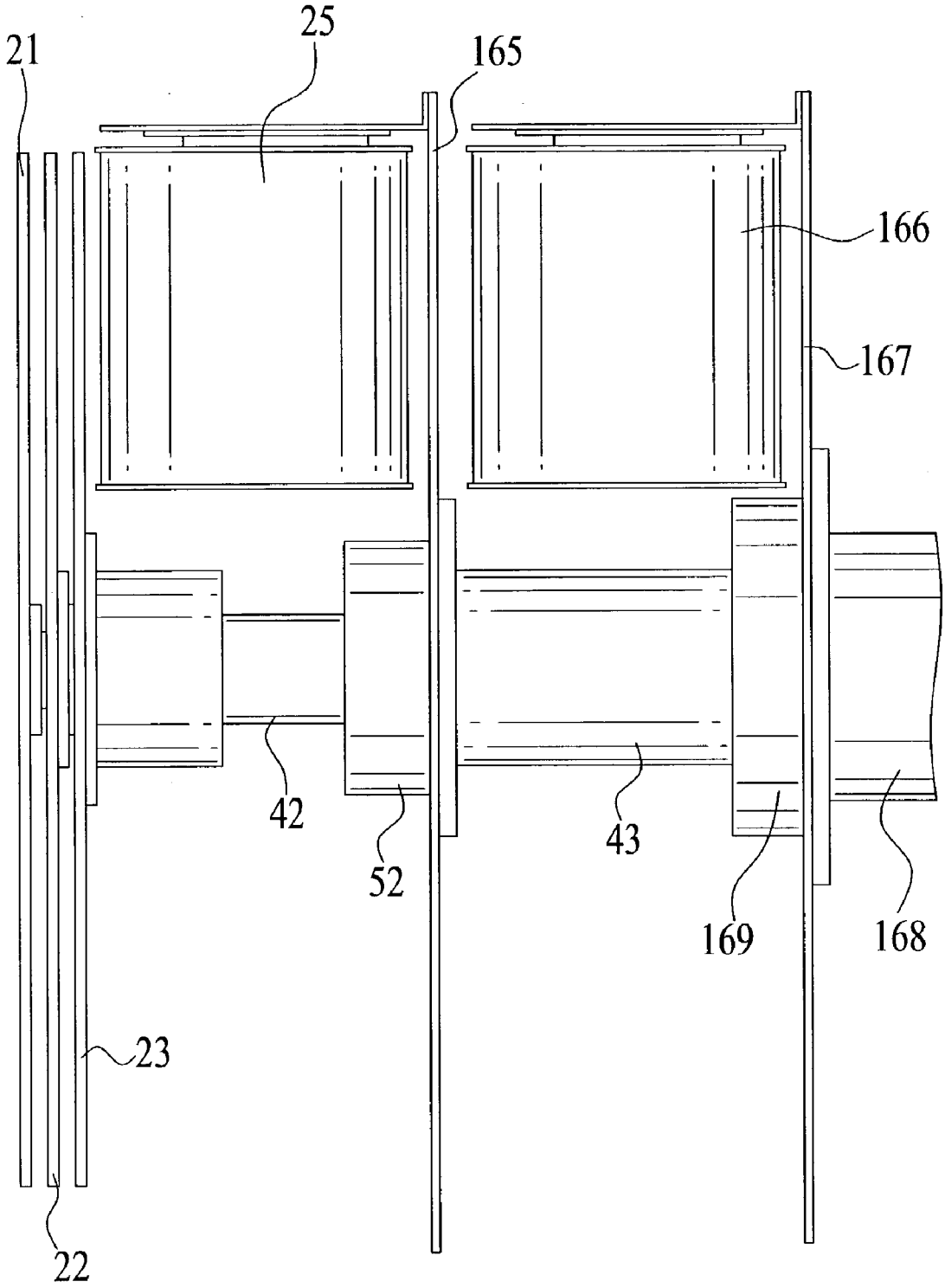FIG. 21