FIG. 3

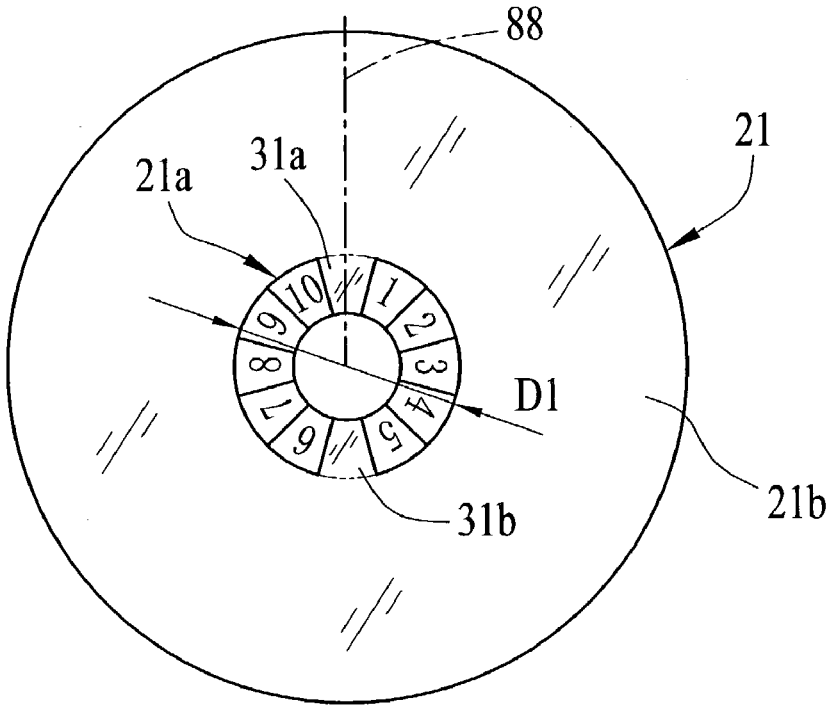
88
21
21a
31a
10
1
2
3
4
5
6
7
8
9
D1
31b
21b

FIG. 4

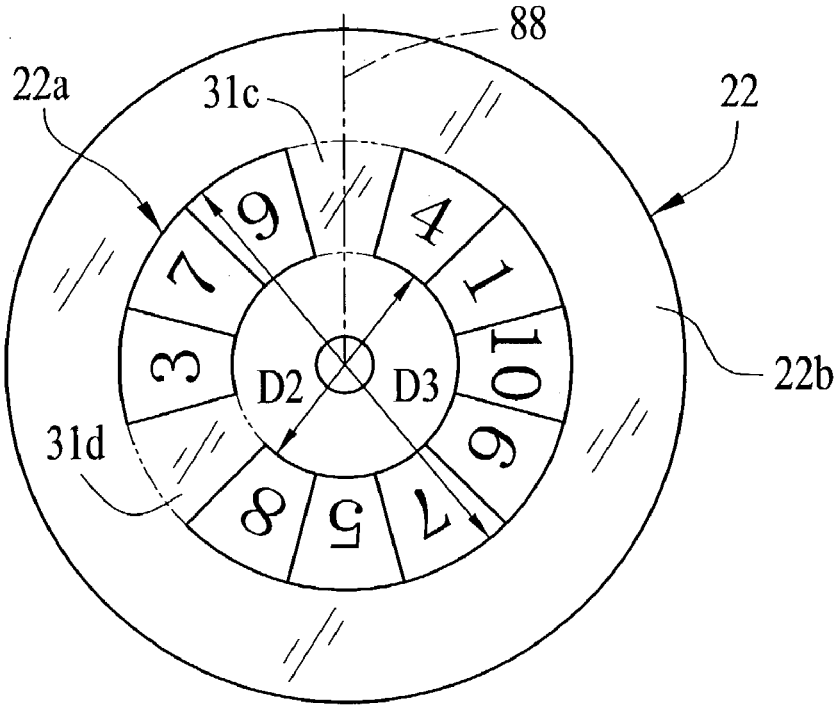
88
22a
31c
22
9
4
7
1
3
10
D2
D3
6
31d
8
5
7
22b