FIG. 8

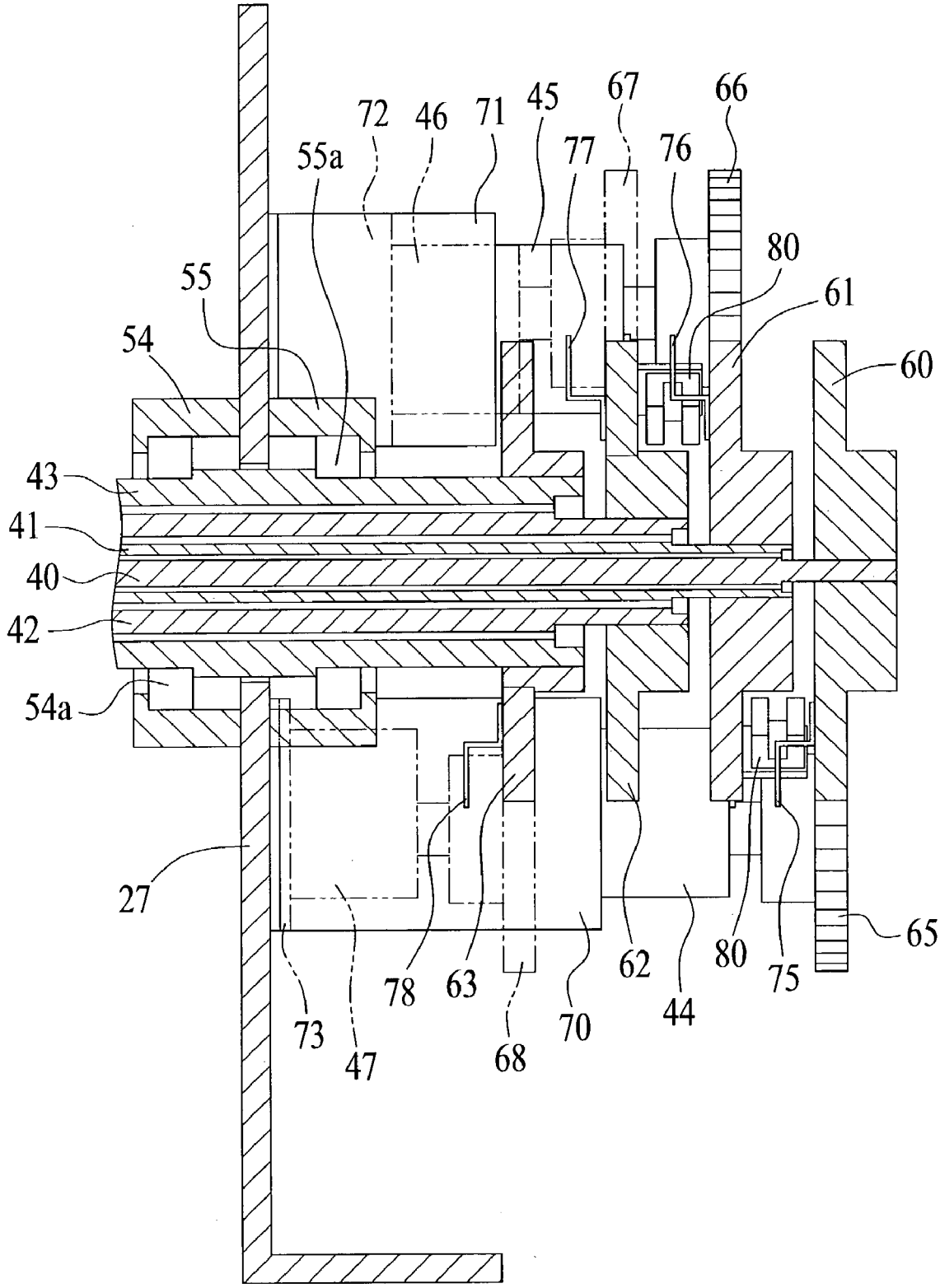
72
46
71
45
67
66
55a
77
76
80
55
61
54
60
43
41
40
42
54a
27
65
80
75
62
78
63
44
73
70
47
68