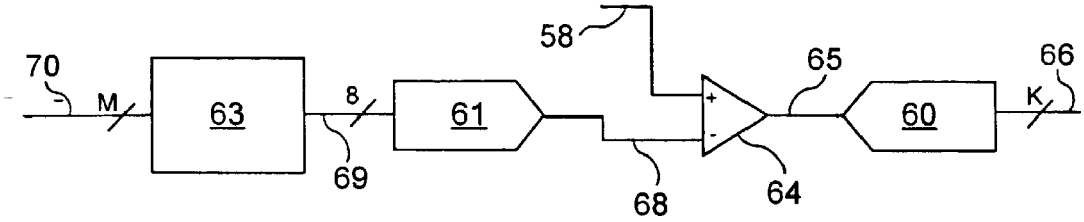
58
70
M
63
8
61
69
68
64
65
60
66
K

FIG. 7A

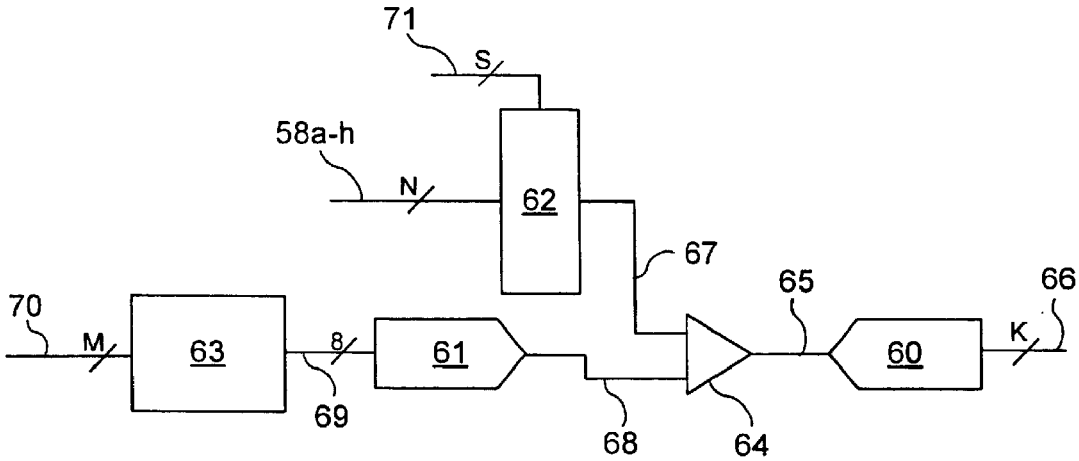
71
S
58a-h
N
62
67
70
M
63
8
61
69
68
64
65
60
66
K

FIG. 7B