Fig. 5

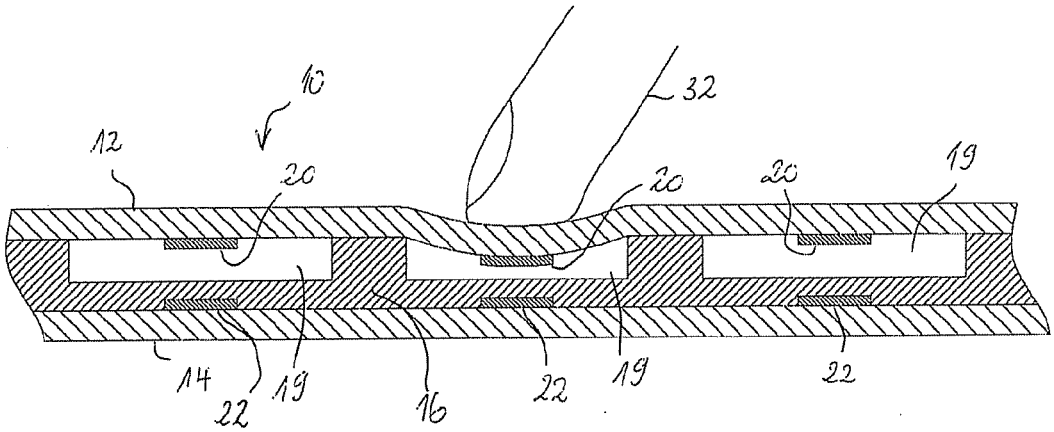
10
12
20
32
20
20
19
14
22
19
16
22
19
22

Fig. 6

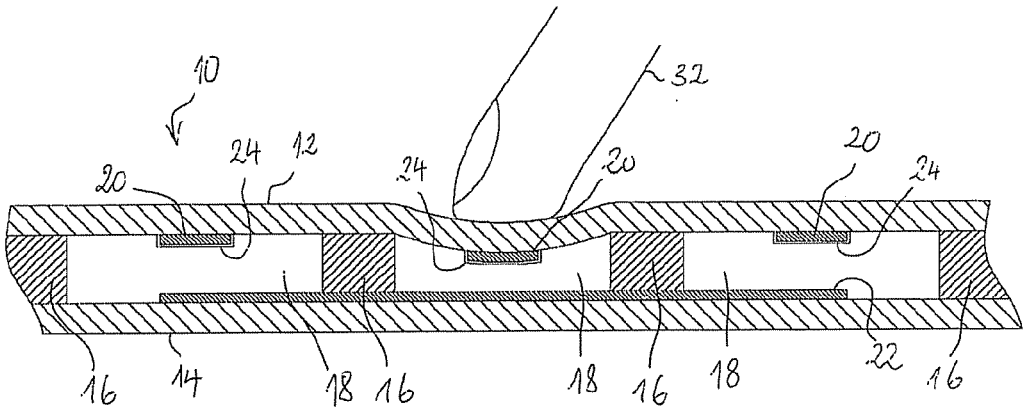
10
32
24
12
20
24
20
20
24
16
14
18
16
18
16
18
22
16