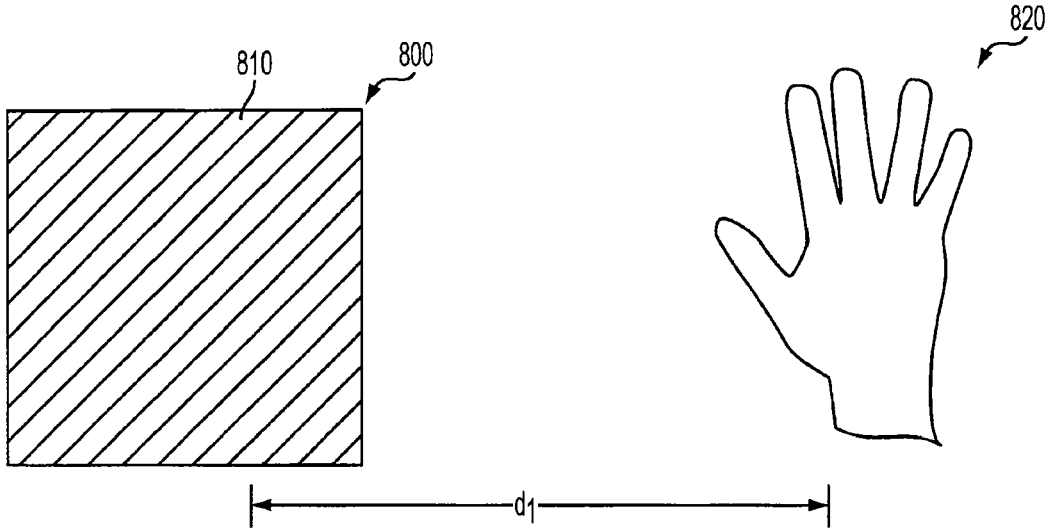


FIG. 8A

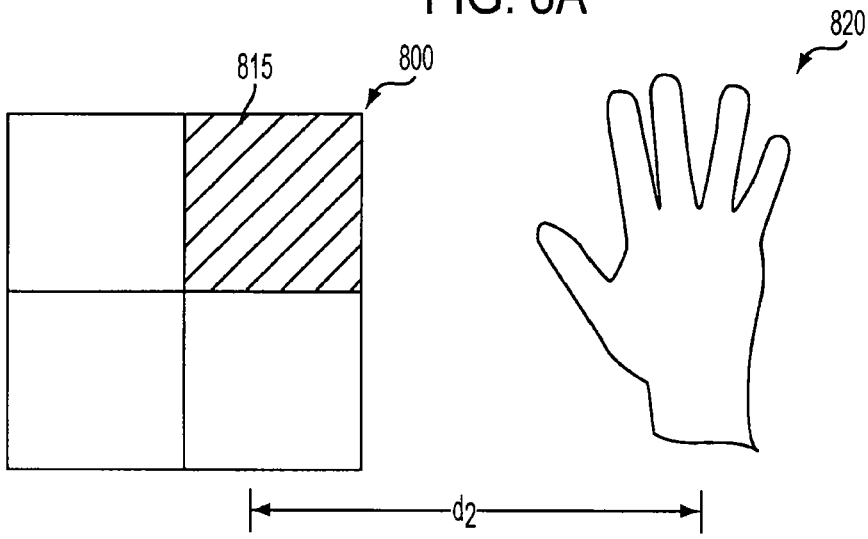


FIG. 8B

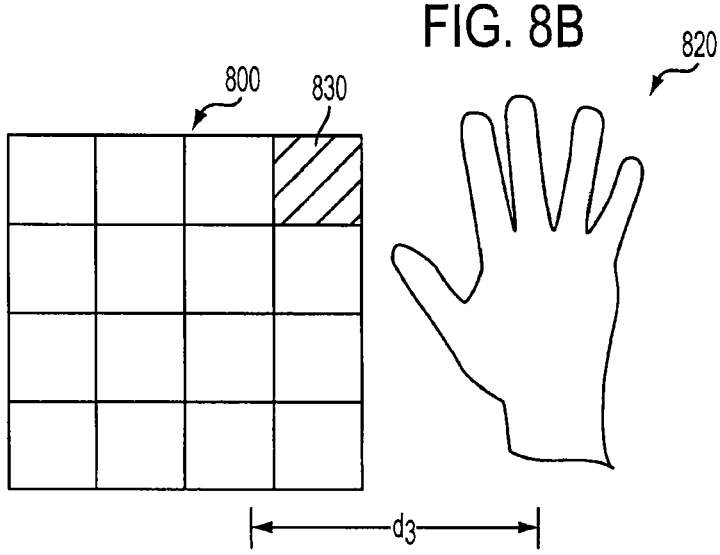


FIG. 8C