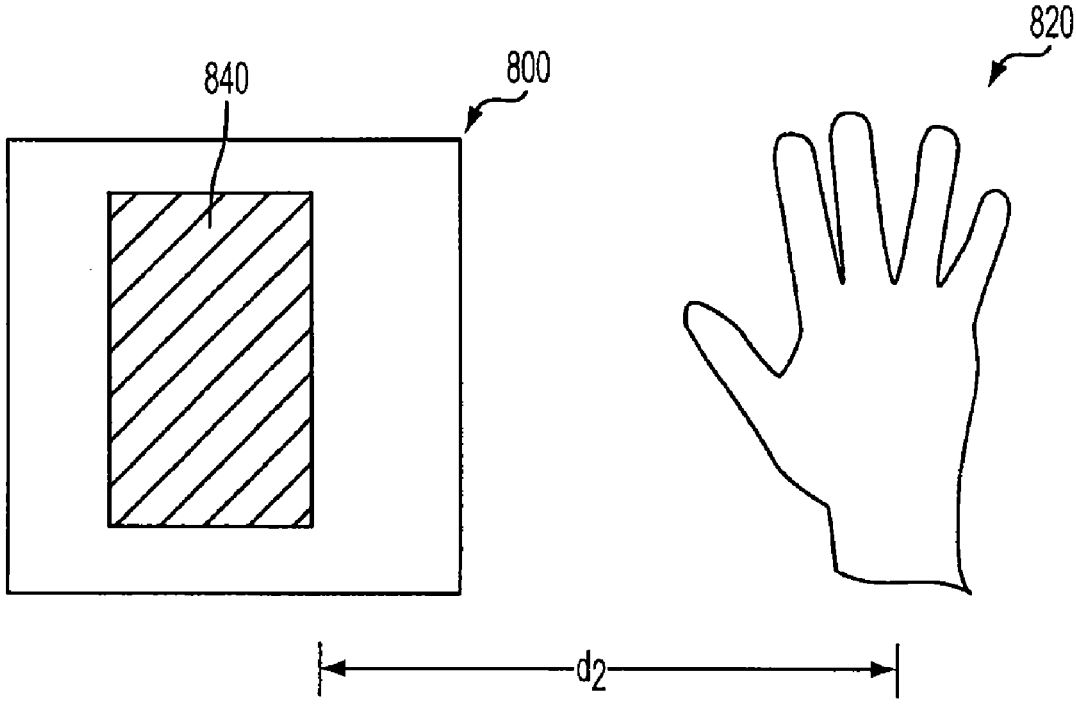

FIG. 8D

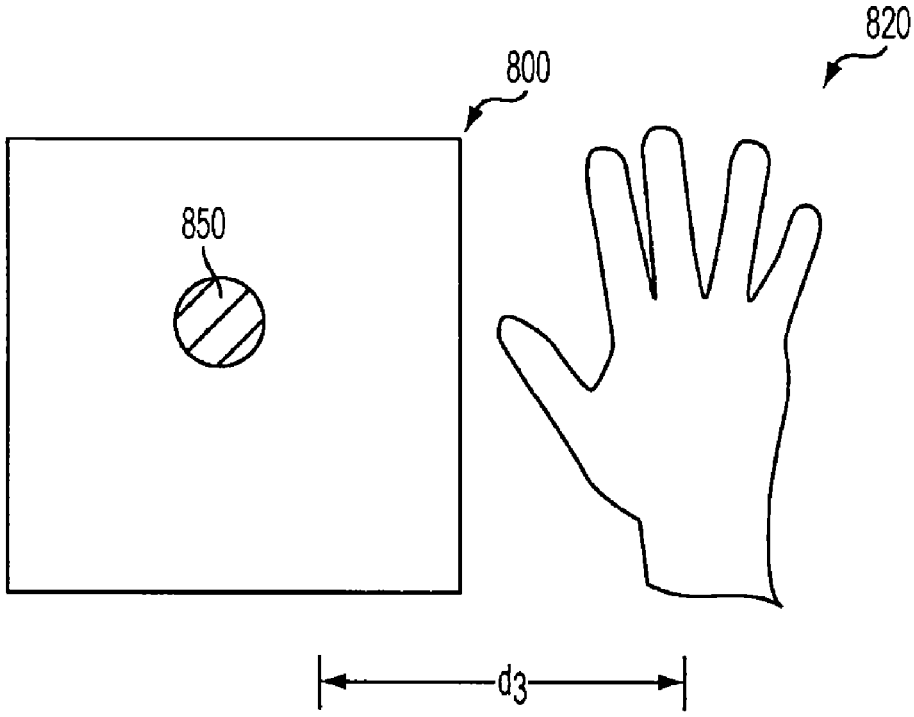

FIG. 8E