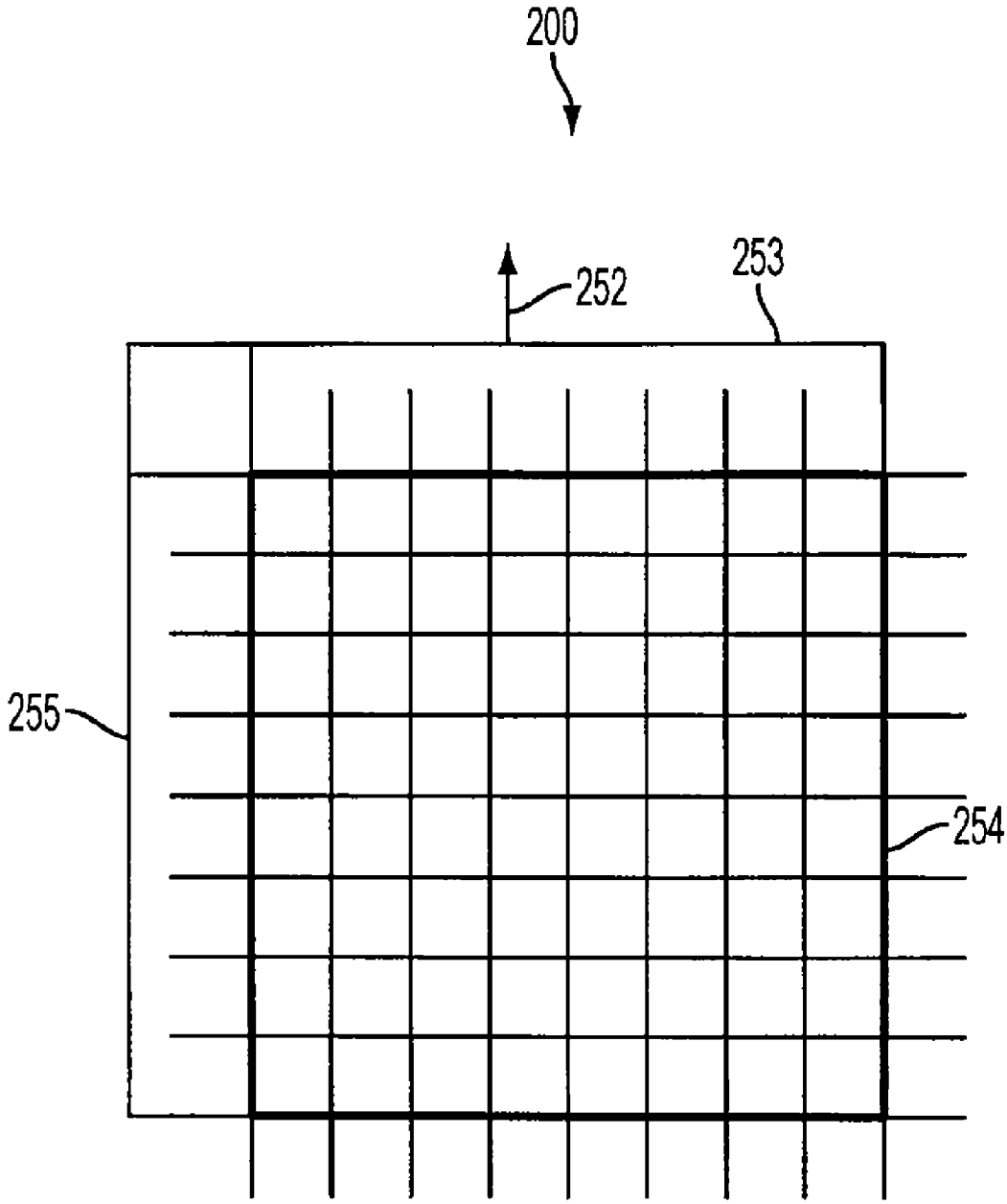

FIG. 4C