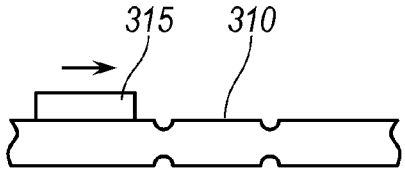

FIG. 19A

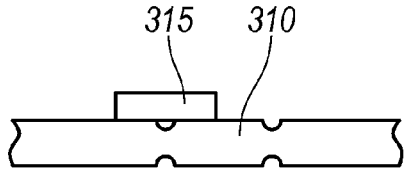

FIG. 19B

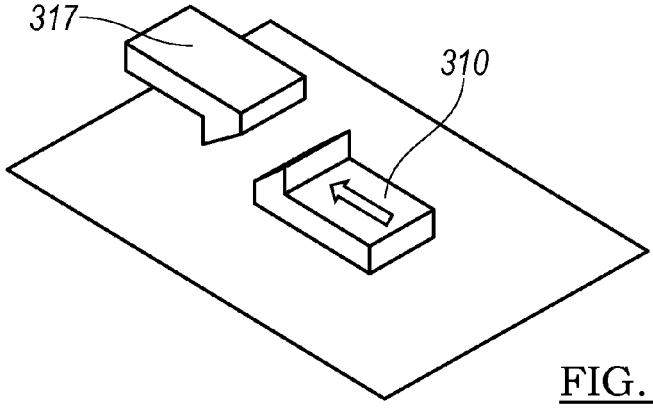

FIG. 20A

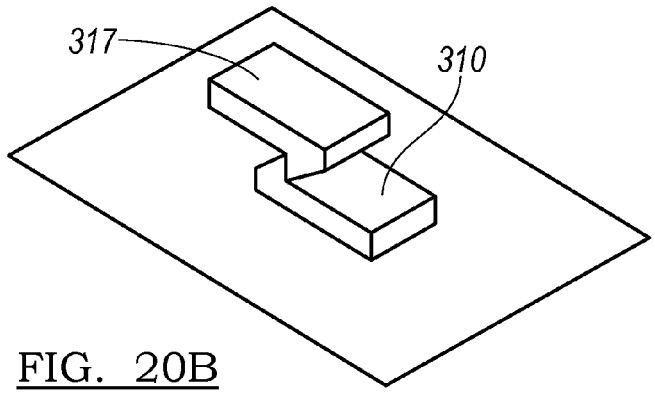

FIG. 20B