Fig. 16

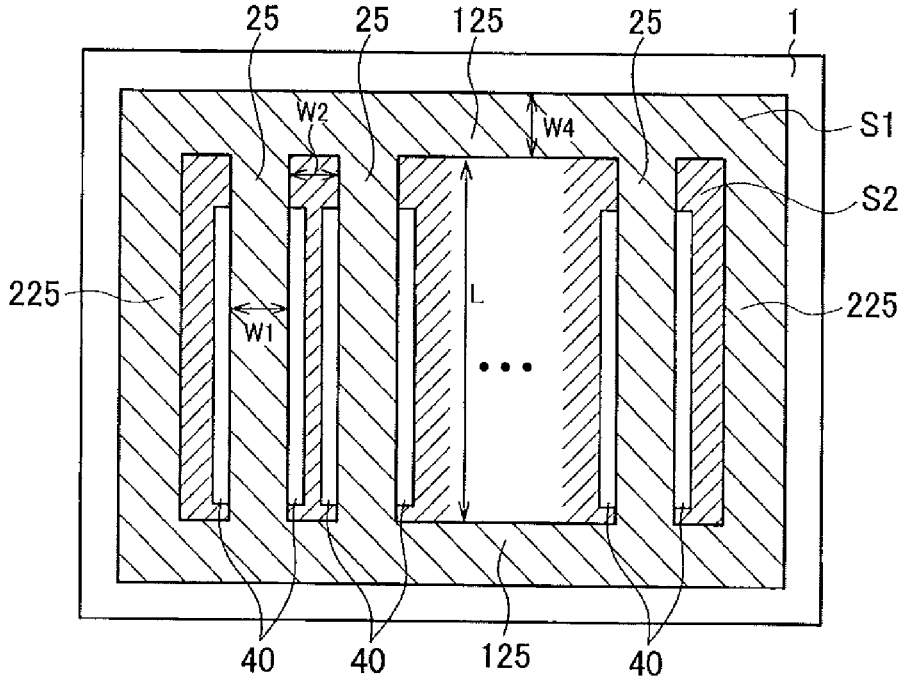
25
25
125
25
1
W2
W4
S1
S2
225
W1
L
225
40
40
125
40

Fig. 17

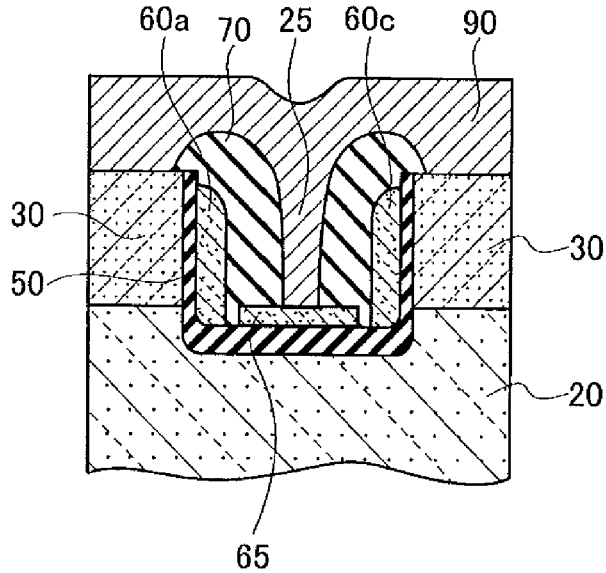
60a
70
25
60c
90
30
30
50
20
65