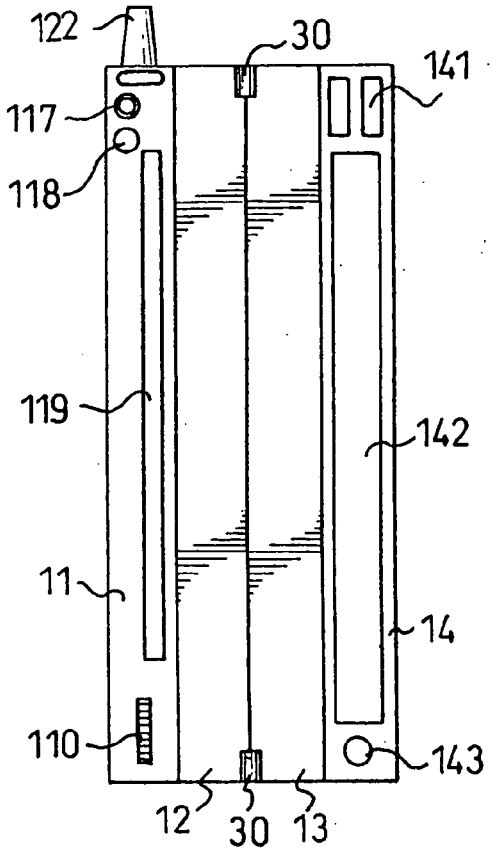
122
30
141
117
118
119
142
11
14
110
143
12
30
13

FIG.3

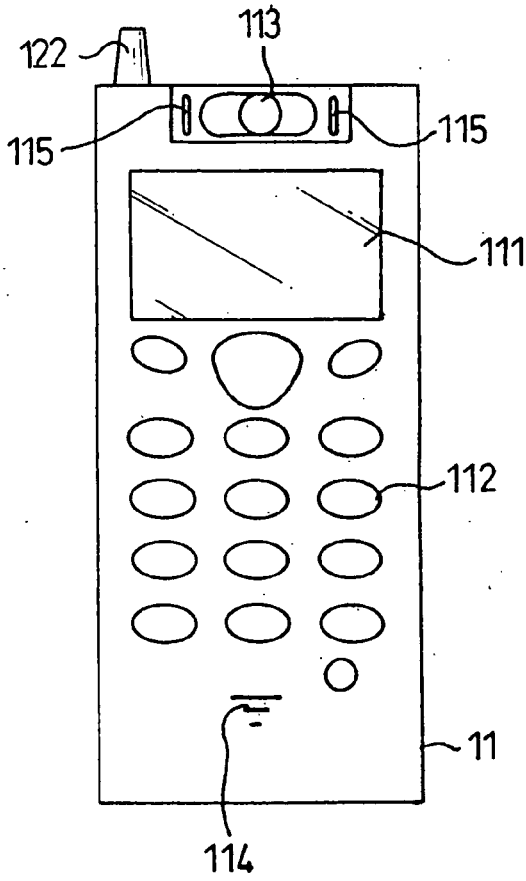
113
122
115
115
111
112
11
114

FIG.2