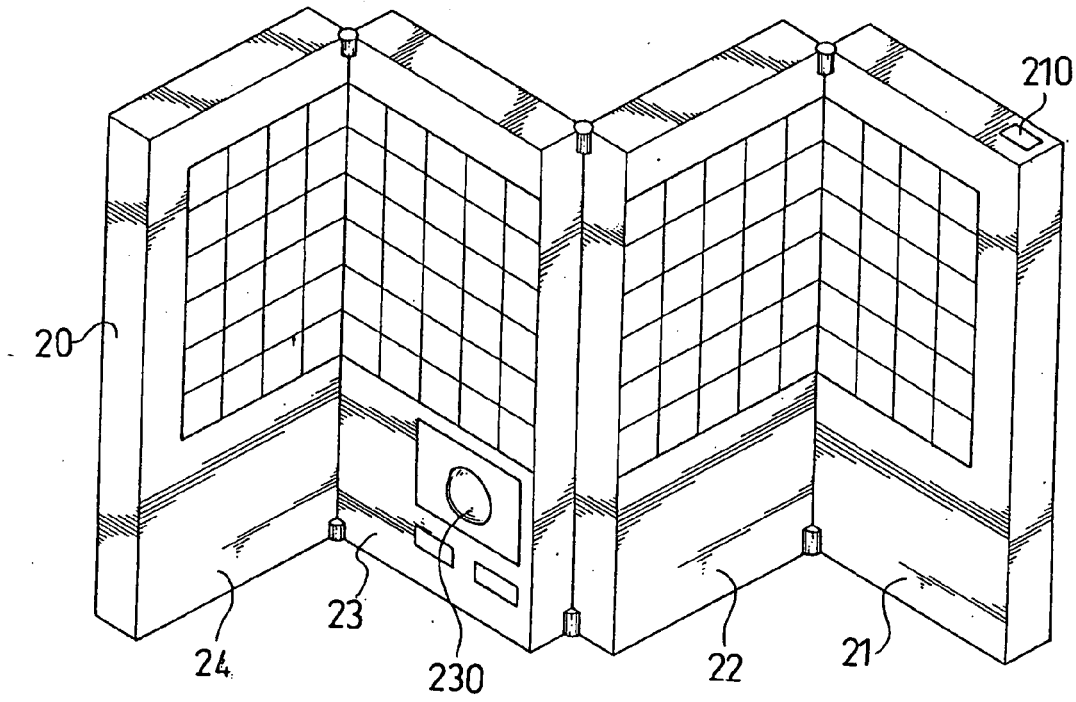


FIG. 7