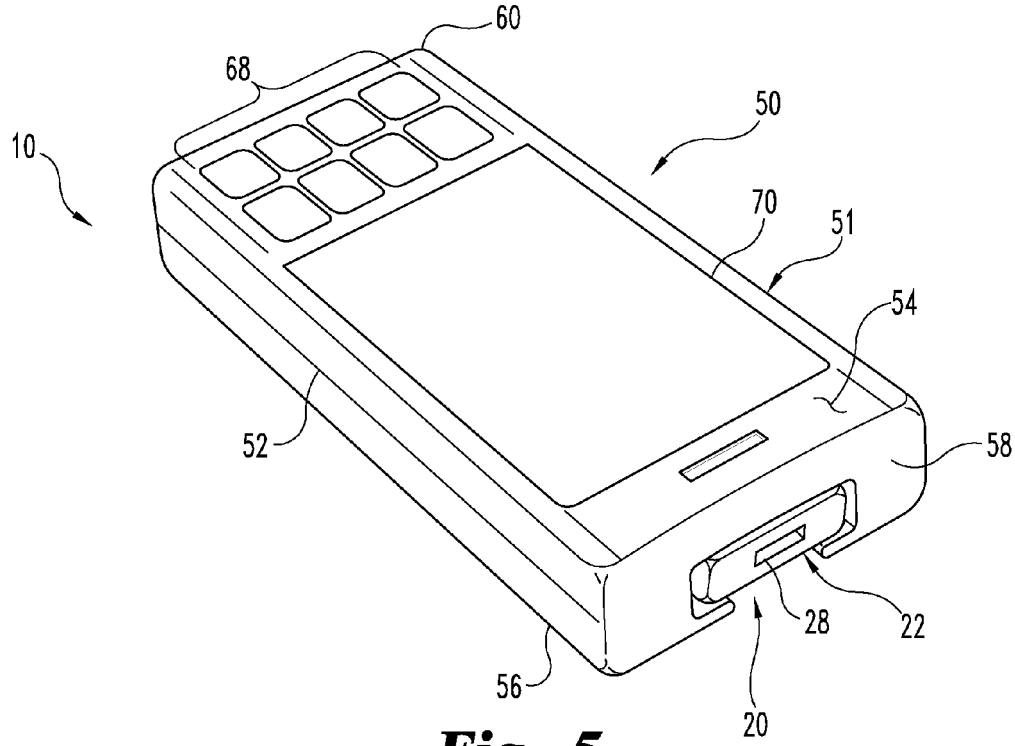
60
68
50
10
70
51
54
52
58
28
22
56
20

Fig. 5

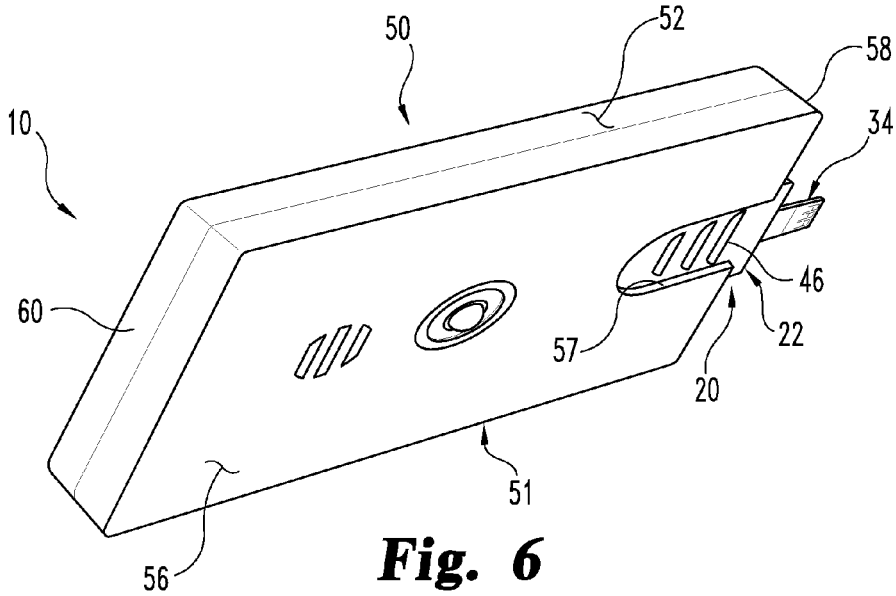
50
52
58
10
34
46
60
57
22
20
51
56

Fig. 6