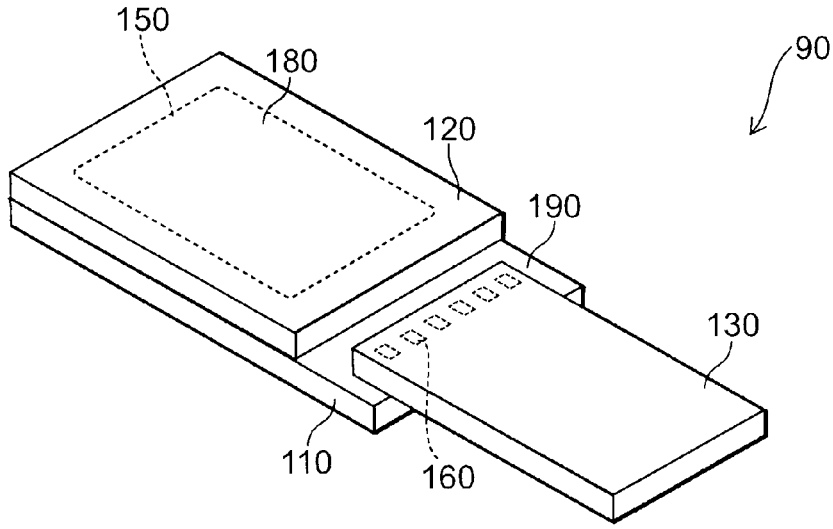

FIG. 3

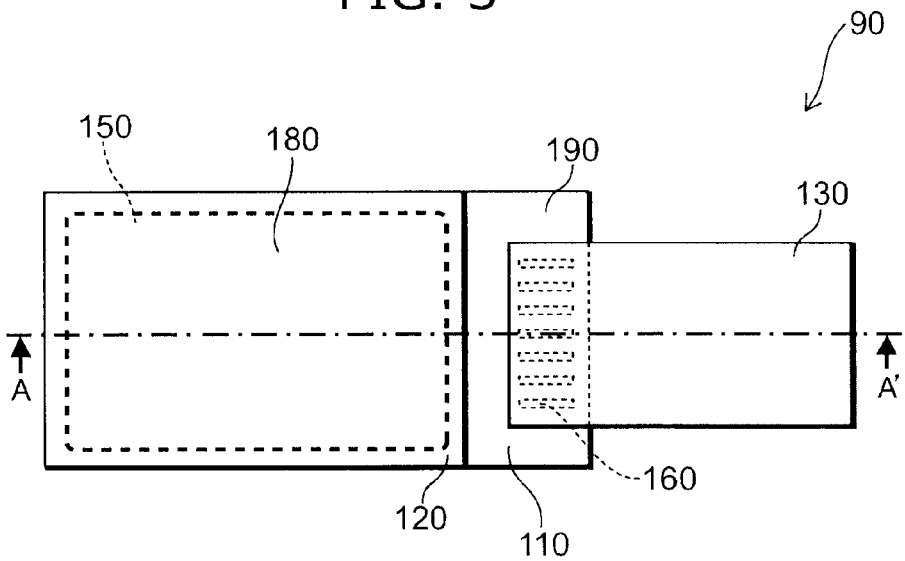

FIG. 4A

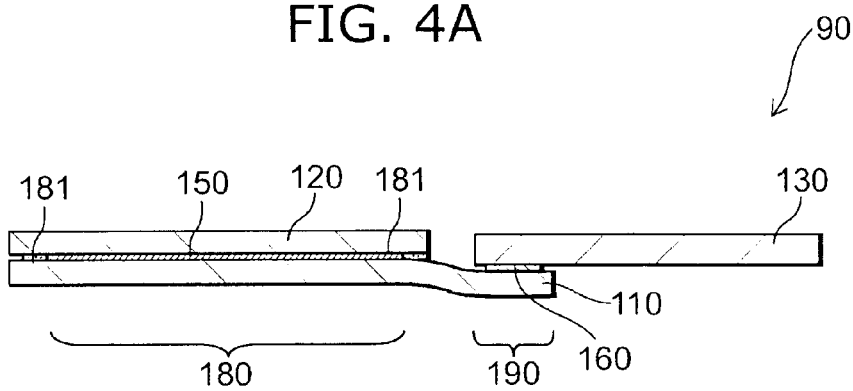

FIG. 4B